資料No.７

抽出工事一覧表

一般競争入札・条件付一般競争入札〔予定価格１億円以上〕WTO 案件なし

入札方式	工事名	工事一覧表掲載場所	事業所管課	抽出理由
条件付一般競争入札	防災行政情報通信ネットワーク次世代化工事	資料No.３ 1/17 頁 No.１	復興防災部 防災課	対象工事（111 件）のうち、 ・予定価格が比較的高い （選定対象では最も高い） ・落札率が高い（99.89%） ・総合評価落札方式（簡易２型） ・（地区）本庁 ・（工種）通信設備工事
条件付一般競争入札	農村地域防災減災事業白銀沢堤地区第２号工事	資料No.３ 2/17 頁 No.48	県南広域振興局 農政部農村整備室	対象工事（111 件）のうち、 ・予定価格が比較的高い （選定対象では 14 番目に高い） ・総合評価落札方式（簡易２型） ・（地区）県南地区 ・（工種）土木工事 ・低入札落札 ※上記工事の地区以外の工事から選定

条件付一般競争入札〔予定価格１億円未満〕

入札方式	工事名	工事一覧表掲載場所	事業所管課	抽出理由
条件付一般競争入札	一般国道 340 号小国地区ほか舗装補修工事	資料No.３ 12/17 頁 No.279	沿岸広域振興局 宮古土木センター	対象工事（406 件）のうち、 ・予定価格が比較的高い （選定対象では 29 番目に高い） ・総合評価落札方式（簡易２型） ・（地区）宮古地区 ・（工種）舗装工事 ※上記工事の地区以外の工事から選定

随意契約

入札方式	工事名	工事一覧表掲載場所	事業所管課	抽出理由
随意契約	施設総合管理所集中監視制御システム更新工事	資料No.５ 3/3 頁 No.3	企業局 業務課	対象工事（41 件）のうち、 ・予定価格が比較的高い （選定対象では３番目に高い） ・請負率が高い（99.92%） ・（地区）盛岡地区 ・（工種）通信設備工事 ・（随契根拠）競争入札に適しない（第２号） ※上記工事の地区以外の工事から選定

資料No.８

別紙様式４（その１）

抽 出 事 案 説 明 書

（担当部局名：復興防災部）

入札方式	条件付一般競争入札方式　（総合評価落札方式　簡易２型）
工　事　名	防災行政情報通信ネットワーク次世代化工事
工 事 種 別	通信設備工事
工 事 概 要	衛星通信設備更新　１式（全６２局） （地球局：県庁局１局、端末局：市町村局 33 局、消防本部 12 局、防災機関７局、地方支部局８局）
入札参加資格	１　施工形態 単体 ２　地域要件 令和５・６年度県営建設工事競争入札参加資格者名簿の通信設備工事に登録されている者であること。 ３　施工実績要件 平成 21 年４月１日以降に、元請として通信衛星のネットワークを利用した防災行政無線設備（統制局の新設、更新又は増設を含むものに限る。）の設置工事を施工した実績を有すること（特定共同企業体の構成員として施工した工事については、代表者として施工した場合のものに限る。） ４　技術者要件 次に掲げる基準を満たす者を主任技術者又は監理技術者として工事に専任で配置できること。 (1)　１級電気通信工事施工管理技士又はこれと同等以上の資格を有すること。 (2)　平成21年４月１日以降に、元請として通信衛星のネットワークを利用した防災行政無線設備（統制局の新設、更新又は増設を含むものに限る。）の設置工事を施工した経験を有すること。 (3)　電気通信工事業に関する監理技術者資格者証及び監理技術者講習修了証（監理技術者講習修了履歴）を有すること。 (4)　以下に示す入札参加資格確認書類の提出期限の日前３か月以上継続して雇用している者であること。 ア　開札後、発注機関から入札参加資格確認書類の提出を求められた場合は、提出を指示された日の翌日から起算して２日目の日（休日を除く。）の午後５時までに入札参加資格確認調書（条件付一般競争入札実施要領様式第９号）に確認書類を添えて持参のうえ提出すること。 イ　開札後、発注機関から技術提案評価項目Ａに係る確認書類の提出を求められた場合は、提出を指示された日の翌日から起算して２日目の日（休日を除く。）の午後５時までに確認書類を持参のうえ提出すること。 ５　建設業許可要件 電気通信工事業に関する特定建設業の許可を有していること

<table>
<tr><td>入札参加資格設定の経緯及び理由</td><td colspan="3">1　施工形態
特定県営建設工事に該当しないことから単体発注とした。
2　地域要件設定理由
設定基準別紙３「地域要件の設定基準」により、地域要件を付さないこととした。
3　施工実績要件設定理由
平成 24 年度に実施した「防災行政情報通信ネットワーク復旧工事その１」に倣い、「元請として通信衛星のネットワークを利用した防災行政無線（統制局の新設、更新又は増設を含むものに限る。）の設置工事を施工した実績を有すること（特定共同企業体の構成員として施工した工事については、代表者として施工した場合のものに限る。）。」とした。
4　配置技術者資格要件設定理由
施工形態が単体で設計額が５億円以上である本工事については、条件付一般競争入札における入札参加資格の設定基準第７および、条件付一般競争入札における入札参加資格の設定基準別紙４　２(1)により、次に掲げる基準を満たす者を主任技術者又は監理技術者として工事に専任で配置できることとした。
(1)　１級電気通信工事施工管理技士又はこれと同等以上の資格を有すること。
(2)　電気通信工事業に関する監理技術者資格者証及び監理技術者講習修了証（監理技術者講習修了履歴）を有すること。
5　配置技術者施工経験設定理由
施工形態が単体で設計額が５億円以上である本工事については、条件付一般競争入札における入札参加資格の設定基準第７及び別紙４より、「平成 21 年４月１日以降に、元請として通信衛星のネットワークを利用した防災行政無線設備（統制局の新設、更新又は増設を含むものに限る。）の設置工事を施工した経験を有すること。」とした。
6　建設業許可要件設定理由
条件付一般競争入札における入札参加資格の設定基準第９及び別紙６により、「電気通信工事業に関する特定建設業の許可を有すること。」とした。</td></tr>
<tr><td>入札参加資格確認申請者数</td><td colspan="3">１者　（参入見込：９者）</td></tr>
<tr><td>入札参加者数</td><td>１者</td><td>無資格者数</td><td>０者</td></tr>
<tr><td>契 約 金 額</td><td colspan="3">995,500,000 円（うち取引に係る消費税及び地方消費税額 90,500,000 円）</td></tr>
<tr><td>無資格理由の説明（無資格とされた業者がある場合のみ記入）</td><td colspan="3"></td></tr>
<tr><td>入札の経緯及び結果</td><td colspan="3">1　要件設定審議会　省略
2　公告　令和６年８月 30 日
3　参加申請・技術提案書の受付期限　令和６年９月 17 日
4　技術評価結果通知書受理　令和６年９月 18 日
5　入札　令和６年９月 30 日
6　開札　令和６年 10 月１日
7　入札参加資格確認　令和６年 10 月２日
8　落札決定　令和６年 10 月 15 日
9　契約締結　令和６年 11 月 26 日</td></tr>
</table>

条件付一般競争入札要件設定一覧

1　工事概要

(1) 工事番号　6-1-0134-00002

(2) 工事名　　防災行政情報通信ネットワーク次世代化工事

(3) 工事場所　盛岡市内丸10番１号ほか

(4) 工事概要　防災行政情報通信ネットワーク次世代化　一式

(5) 工　　期　令和8年 3月16日まで

(6) 設計金額　　（税込）　996,570,300 円　　（税抜）　905,973,000 円

2　競争参加資格

(1) 施工形態

単者

(2) 個別要件

条件		
格付・許可		通信設備工事　特定建設業許可
地域		なし
施工実績	期間	平成 21 年 4 月 1 日 ～ 入札参加申請期限の日
	工事内容	通信衛星のネットワークを利用した防災行政無線設備（統制局の新設、更新又は増設を含むものに限る。）の設置工事を施工した実績を有すること。
	形態	元請（特定共同企業体の構成員として施工した工事については、代表者として施工した場合のものに限る。）。
技術者	資格	専任配置 1級電気通信工事施工管理技士又はこれと同等以上の資格を有すること。 電気通信工事業に関する監理技術者資格者証及び監理技術者講習修了証（監理技術者講習修了履歴）を有すること。
	経験	元請として通信衛星のネットワークを利用した防災行政無線設備（統制局の新設、更新又は増設を含むものに限る。）の設置工事を施工した経験を有すること。

※落札方式：「総合評価落札方式（簡易２型）」

※低入札失格基準適用区分：「別紙のとおり」

工事番号:06-1-0134-00002　工事名:防災行政情報通信ネットワーク次世代化工事

工事場所:盛岡市

業種格付:通信設備工事

参入見込	地域	地域補正	業者名	許可区分	業者番号	住所	総合点数	電子登録	指名停止等	同一資本経常JV（同No.が関係有）	県外業者営業所	特定建設業許可	施工実績 衛星通信 一覧	施工実績 衛星通信 ｺﾘﾝｽﾞ
	01盛岡	原	北日本通信(株)		00-021931	岩手県盛岡市本町通	1405	○						
	01盛岡	原	岩手電工(株)		03-000067	岩手県盛岡市南仙北	1176	○						
	01盛岡	原	岩舘電気(株)		00-001566	岩手県盛岡市長田町	1107	○						
	01盛岡	原	(株)TTKエンジ岩手		03-004986	岩手県紫波郡矢巾町	1018	○		No.1,2				
	01盛岡	原	(株)佐々木電機本店		00-003331	岩手県盛岡市肴町9-	1000	○						
	01盛岡	原	(株)コスモ通信システム		03-007968	岩手県盛岡市天神町	997	○						
	01盛岡	原	(株)富士電業社		03-006448	岩手県盛岡市向中野	985	○						
	01盛岡	原	新興電気(株)		03-001562	岩手県盛岡市青山3-	951	○						
	01盛岡	原	東北電話(株)		00-000584	岩手県盛岡市津志田	931	○						
	01盛岡	原	(株)二富電機		03-004915	岩手県盛岡市山岸字	920	○						
	01盛岡	原	盛岡ニッタン(株)		03-000600	岩手県盛岡市中屋敷	919	○						
	01盛岡	原	岩手ノーミ(株)		03-006773	岩手県盛岡市青山2-	904	○		No.3,4				
	01盛岡	原	(株)技電工業		03-003286	岩手県盛岡市永井2-	896	○						
	01盛岡	原	(株)興和電設		03-009164	岩手県盛岡市上田4-	884	○						
	01盛岡	原	(株)アイシーエス		03-010135	岩手県盛岡市松尾町	875	○						
	01盛岡	原	(株)ダイトク		03-007075	岩手県盛岡市上堂3-	822	○						
	01盛岡	原	相光電気(株)		03-002018	岩手県盛岡市津志田	792	○						
	01盛岡	原	(株)山田電設		03-003464	岩手県盛岡市稲荷町	749	○						
	01盛岡	原	(有)柾屋電設		03-005371	岩手県盛岡市下太田	742	○						
	01盛岡	原	(有)渡辺電気		03-020175	岩手県盛岡市上堂3-	729	○						
	01盛岡	原	(有)東日本電通		03-020151	岩手県盛岡市稲荷町	723	○						
	01盛岡	原	(株)マルモ通信		03-050286	岩手県盛岡市門字真	646	○		No.5				
	01盛岡	原	共和電気(株)		03-020688	岩手県盛岡市上厨川	584	○						
	01盛岡	原	岩手ケーブルテレビジョン(株)		03-020720	岩手県盛岡市愛宕町	573	×						
	01盛岡	原	(有)岩手総合電子		03-020486	岩手県盛岡市上田4-	555	○						
	01盛岡	原	(株)デジタル通信		03-009880	岩手県盛岡市湯沢西	494	○						
	01盛岡	原	岡田電気(株)		03-001504	岩手県盛岡市仙北2-	477	○						
	03花巻	原	遠野新高電気(株)		03-001918	岩手県遠野市早瀬町	936	○						
	03花巻	原	新高電気(株)		00-019272	岩手県花巻市大通り1	865	○						
	03花巻	原	日興電気(株)		03-001798	岩手県花巻市豊沢町	826	○						
	04北上	原	南部電気工事(株)		03-002310	岩手県北上市大堤北	1058	○						
	04北上	原	北上電工(株)		03-006000	岩手県北上市鍛冶町	1022	○						
	04北上	原	(株)アイエムアイ		03-050001	岩手県北上市北鬼柳	913	○						
	04北上	原	(株)横川目電業		03-007058	岩手県北上市和賀町	804	○						
	14二戸	原	福岡電業(株)		03-000897	岩手県二戸市石切所	982	○						
	14二戸	原	馬渕川電気(株)		03-001624	岩手県二戸市福岡字	785	○						
	14二戸	原	(有)二戸通信工業		03-008817	岩手県二戸郡一戸町	710	×						
	11宮古	原	小山田電業(株)		03-003252	岩手県宮古市小山田	1178	○						
	11宮古	原	(株)村山電機商会		03-006629	岩手県宮古市南町15	901	○						
	11宮古	原	東海電業(株)		03-004593	岩手県宮古市田鎖9-	871	○						
	11宮古	原	(株)小野寺電機商会		03-004575	岩手県宮古市宮町3-	869	○						
	11宮古	原	(株)岩泉電工		03-130017	岩手県下閉伊郡岩泉	863	○						
	11宮古	原	(有)島香無線		03-120067	岩手県宮古市田鎖1-	854	○						
	13県北	原	高畑電機(株)		00-010974	岩手県久慈市田高1-	1034	○		No.6				
	13県北	原	藤原電業(株)		03-002203	岩手県久慈市中央1-	748	○						
	13県北	原	(株)カヌカテックプラス		03-004912	岩手県久慈市小久慈	697	○						
	13県北	原	(有)久慈電業		03-140017	岩手県久慈市田高1-	649	○		No.6				
	05県南	原	(株)電友社		03-000215	岩手県奥州市水沢真	1013	○						
	05県南	原	協栄電工(株)		03-002143	岩手県奥州市水沢姉	834	○						
	05県南	原	マルモ通信商事(株)		03-003836	岩手県奥州市江刺岩	754	○		No.5				
	05県南	原	(株)東北電材		03-001732	岩手県奥州市水沢吉	737	○		No.7				
	06一関	原	(株)金澤電気工業所		03-070071	岩手県一関市桜木町	1031	○		No.7				
	06一関	原	(株)平成電設		03-010150	岩手県一関市滝沢字	802	○						
	06一関	原	旭電通工業(株)		03-001087	岩手県一関市磐井町	655	○						
	08大船渡	原	(有)吉田商会		03-007055	岩手県大船渡市猪川	766	○						
	10沿岸	原	設楽電気(株)		03-001879	岩手県釜石市新町9-	882	○						
	10沿岸	原	(株)アイ・デン		03-009077	岩手県釜石市桜木町	752	○						
1	16県外	拡	エクシオグループ(株)		00-000244	東京都渋谷区渋谷3-	2079	○		No.8,9	01盛岡	○		○
2	16県外	拡	NECネッツエスアイ(株)		00-005723	東京都港区芝浦3-9-	1893	○		No.10,11,12,13	01盛岡	○		○
3	16県外	拡	東芝インフラシステムズ(株)		00-013195	神奈川県川崎市幸区	1826	○		No.14	01盛岡	○		○
4	16県外	拡	日本無線(株)		00-004255	東京都中野区中野4-	1802	○		No.15	01盛岡	○		○
	16県外	拡	日本電気(株)		00-028695	東京都港区芝五丁目	1778	×		No.10	01盛岡	○		○
5	16県外	拡	東日本電信電話(株)		00-018262	東京都新宿区西新宿	1715	○		No.16	01盛岡	○		○
	16県外	拡	三菱電機(株)		00-003180	東京都千代田区丸の	1641	○		No.17,18,19	01盛岡			

参入見込	地域	地域補正	業者名	許可区分	業者番号	住所	総合点数	電子登録	指名停止等	同一資本経常JV（同No.が関係有）	県外業者営業所	特定建設業許可	施工実績 衛星通信 一覧	施工実績 衛星通信 ｺﾘﾝｽﾞ
	16県外	拡	富士通Japan（株）		00-004422	東京都港区東新橋1	1633	○		No.20	01盛岡			
	16県外	拡	（株）日立製作所		00-004702	東京都千代田区丸の	1619	○		No.21,22	01盛岡			
	16県外	拡	日本電設工業（株）		00-002995	東京都台東区池之端	1615	○			01盛岡			
	16県外	拡	（株）TTK		00-000649	宮城県仙台市若林区	1568	○		No.1	01盛岡			
	16県外	拡	（株）ユアテック		00-001902	宮城県仙台市宮城野	1488	○		No.23	01盛岡			
	16県外	拡	扶桑電通（株）		00-005087	東京都中央区築地5-	1466	○			01盛岡			
	16県外	拡	メタウォーター（株）		00-017149	東京都千代田区神田	1461	○		No.24,25	01盛岡			
	16県外	拡	（株）明電舎		00-003563	東京都品川区大崎2-	1411	○			01盛岡			
	16県外	拡	通研電気工業（株）		00-011231	宮城県仙台市泉区明	1366	○		No.23	01盛岡			
	16県外	拡	NECフィールディング（株）		00-015755	東京都港区三田1-4	1359	×		No.11	01盛岡			
	16県外	拡	パナソニックEWエンジニアリング（株）		00-014280	大阪府大阪市中央区	1349	○		No.26	01盛岡			
	16県外	拡	日本リーテック（株）		00-000997	東京都千代田区神田	1346	○			01盛岡			
	16県外	拡	三菱電機プラントエンジニアリング（株）		00-009777	東京都台東区東上野	1337	○		No.17	01盛岡			
	16県外	拡	（株）有電社		00-013727	東京都新宿区西新宿	1317	○			01盛岡			
	16県外	拡	愛知時計電機（株）		00-003132	愛知県名古屋市熱田	1290	○			01盛岡			
	16県外	拡	マスプロ電工（株）		00-003261	愛知県日進市浅田町	1230	×			01盛岡			
	16県外	拡	東光電気工事（株）		00-002657	東京都千代田区西神	1169	○			01盛岡			
	16県外	拡	（株）IHIインフラ建設		00-013105	東京都江東区豊洲3-	1142	○		No.27	01盛岡			
	16県外	拡	日興通信（株）		00-016673	東京都世田谷区桜丘	1116	○			01盛岡			
	16県外	拡	美和電気工業（株）		00-003943	東京都新宿区新宿1-	1034	○			01盛岡			
	16県外	拡	河北通信工業（株）		00-020123	宮城県仙台市青葉区	1007	○			01盛岡			
	16県外	拡	国土防災技術（株）		00-004590	東京都港区虎ノ門3-	962	○			01盛岡			
	16県外	拡	大館桂工業（株）		00-001918	秋田県大館市御成町	918	×			01盛岡			
	16県外	拡	日東通信（株）		00-001589	宮城県仙台市青葉区	885	○			01盛岡			
	16県外	拡	昱機電（株）		00-026026	宮城県仙台市宮城野	885	○			01盛岡			
	16県外	拡	（株）山電		00-017621	宮城県仙台市太白区	878	×			01盛岡			
	16県外	拡	太平電気（株）		00-003986	宮城県仙台市若林区	821	○			01盛岡			
	16県外	拡	コセキ（株）		00-017131	宮城県仙台市青葉区	790	×			01盛岡			
	16県外	拡	富士電機（株）		00-023688	東京都品川区大崎1-	1529	○		No.24	04北上			
	16県外	拡	富士古河E＆C（株）		00-003407	神奈川県川崎市堀川	1287	○		No.25	04北上			
	16県外	拡	（株）きんでん		00-000114	大阪府大阪市北区本	1842	○			05県南			
	16県外	拡	大和電設工業（株）		00-002262	宮城県仙台市青葉区	1426	○		No.8	05県南			
	16県外	拡	（株）ハムシステム庄内		00-024870	山形県酒田市両羽町	915	×			06一関			
	16県外	拡	シンク・エンジニアリング（株）		00-017925	東京都目黒区自由が	1173	○			10沿岸			
	16県外	拡	日本コムシス（株）		00-008314	東京都品川区東五反	1817	×		No.28	隣接3県			
6	16県外	拡	パナソニックコネクト（株）		00-009564	東京都中央区銀座8-	1798	○		No.26	隣接3県	○		○
	16県外	拡	（株）関電工		00-003885	東京都港区芝浦4-8	1768	×			隣接3県			
	16県外	拡	富士通ネットワークソリューションズ（株）		00-017411	神奈川県川崎市幸区	1663	○		No.20	隣接3県			
	16県外	拡	サンワコムシスエンジニアリング（株）		00-001483	東京都品川区東五反	1653	×		No.28	隣接3県	○		○
	16県外	拡	セコム（株）		00-023621	東京都渋谷区神宮前	1591	○		No.3	隣接3県			
	16県外	拡	（株）エクシオテック		00-002560	東京都大田区平和島	1514	○		No.9	隣接3県			
	16県外	拡	（株）富士通ゼネラル		00-005828	神奈川県川崎市末長	1499	○			隣接3県			
7	16県外	拡	（株）日立国際電気		00-005088	東京都港区西新橋2-	1497	○		No.29	隣接3県	○		○
8	16県外	拡	沖電気工業（株）		00-005225	東京都港区虎ノ門1-	1497	○		No.30	隣接3県	○		○
	16県外	拡	（株）日立システムズ		00-006056	東京都品川区大崎1-	1489	×		No.21	隣接3県			
	16県外	拡	OKIクロステック（株）		00-001990	東京都中央区晴海1-	1468	○		No.30	隣接3県			
	16県外	拡	（株）NHKテクノロジーズ		00-004340	東京都渋谷区神山町	1465	○			隣接3県			
	16県外	拡	名古屋電機工業（株）		00-004807	愛知県あま市篠田面	1428	○			隣接3県			
	16県外	拡	オムロンソーシアルソリューションズ（株）		00-023834	東京都港区港南2-3	1421	○		No.31	隣接3県			
	16県外	拡	電気興業（株）		00-004940	東京都千代田区丸の	1407	×			隣接3県			
	16県外	拡	コイト電工（株）		00-024088	静岡県駿東郡長泉町	1385	○		No.32	隣接3県			
	16県外	拡	横河ソリューションサービス（株）		00-018747	東京都武蔵野市中町	1383	○			隣接3県			
	16県外	拡	東邦電気工業（株）		00-004450	東京都渋谷区恵比寿	1371	○			隣接3県			
	16県外	拡	日本信号（株）		00-004553	東京都千代田区丸の	1366	○			隣接3県			
	16県外	拡	三菱電機システムサービス（株）		00-004379	東京都世田谷区太子	1349	×		No.18	隣接3県			○
	16県外	拡	星和電機（株）		00-006063	京都府城陽市寺田新	1340	○			隣接3県			
	16県外	拡	NECプラットフォームズ（株）		00-014708	東京都千代田区神田	1249	○		No.12	隣接3県			
	16県外	拡	エヌ・ティ・ティ・データ・カスタマサービ		00-018798	東京都江東区豊洲3	1226	○		No.33	隣接3県			
9	16県外	拡	JRCシステムサービス（株）		00-023512	東京都三鷹市牟礼6-	1209	○		No.15	隣接3県	○		○
	16県外	拡	ヤマハサウンドシステム（株）		00-000384	東京都中央区日本橋	1167	×			隣接3県			
	16県外	拡	（株）カナデン		00-005725	東京都中央区晴海一	1164	×		No.34	隣接3県			
	16県外	拡	東芝テリー（株）		00-023712	東京都日野市旭が丘	1155	○		No.14	隣接3県			
	16県外	拡	（株）京三製作所		00-002842	神奈川県横浜市鶴見	1150	○			隣接3県			
	16県外	拡	（株）クマヒラ		00-004737	東京都中央区日本橋	1147	×			隣接3県			
	16県外	拡	（株）正興電機製作所		00-015794	福岡県福岡市博多区	1135	×			隣接3県			
	16県外	拡	オムロンフィールドエンジニアリング（株）		00-006002	東京都目黒区三田1-	1133	○		No.31	隣接3県			
	16県外	拡	大日通信工業（株）		00-017948	兵庫県尼崎市金楽寺	1117	×			隣接3県			
	16県外	拡	（株）拓和		00-008759	東京都千代田区内神	1101	○			隣接3県			

参入見込	地域	地域補正	業者名	許可区分	業者番号	住所	総合点数	電子登録	指名停止等	同一資本経常JV（同No.が関係有）	県外業者営業所	特定建設業許可	施工実績 衛星通信 一覧	施工実績 衛星通信 ｺﾘﾝｽﾞ
	16県外	拡	（株）荏原電産		00-008509	東京都大田区羽田旭	1094	○			隣接3県			
	16県外	拡	ミナモト通信（株）		00-011820	神奈川県横浜市戸塚	1093	○		No.32	隣接3県			
	16県外	拡	（株）HYSエンジニアリングサービス		00-005669	東京都小平市御幸町	1089	○		No.29	隣接3県			
	16県外	拡	（株）ミライト・モバイル・イースト		00-021663	北海道札幌市伏古5条	1082	×		No.2	隣接3県			
	16県外	拡	（株）JVCケンウッド・公共産業システム		00-026124	東京都港区港南4-1	1075	×			隣接3県			
	16県外	拡	セイコータイムクリエーション（株）		00-010978	東京都江東区福住2-	1037	×			隣接3県			
	16県外	拡	能代電設工業（株）		05-007936	秋田県能代市浜通町	1020	○			隣接3県			
	16県外	拡	ニッタン（株）		00-002942	東京都渋谷区笹塚1-	1012	×		No.4	隣接3県			
	16県外	拡	エフコム（株）		00-015654	東京都港区芝2-28-	985	○			隣接3県			
10	16県外	拡	（株）バンダイ通信		00-016725	福島県郡山市富田東	980	○			隣接3県	○		○
	16県外	拡	本荘電気工業（株）		00-000590	秋田県秋田市八橋本	972	○			隣接3県			
	16県外	拡	マグナ通信工業（株）		00-007001	東京都杉並区和泉1-	972	×			隣接3県			
	16県外	拡	（株）カナデンエンジニアリング		00-023715	東京都中央区晴海1-	936	×		No.34	隣接3県			
	16県外	拡	（株）進藤電機		00-028021	秋田県大仙市土川字	903	×			隣接3県			
	16県外	拡	青森三菱電機機器販売（株）		02-003405	青森県青森市中央1-	878	×			隣接3県			
	16県外	拡	（株）東洋技研		00-017305	福島県郡山市喜久田	862	○			隣接3県			
	16県外	拡	（株）デンロコーポレーション		00-017281	大阪府大阪市東成区	830	×			隣接3県			
	16県外	拡	（株）NTT東日本-東北		04-011507	宮城県仙台市若林区	824	×		No.16	隣接3県			
	16県外	拡	（株）河原木電業		00-012189	青森県八戸市江陽2-	818	×			隣接3県			
	16県外	拡	東北テレビ工事（株）		04-011490	宮城県仙台市宮城野	816	○			隣接3県			
	16県外	拡	（株）エヌ・ティ・ティ・データ東北		04-017034	宮城県仙台市青葉区	791	○		No.33	隣接3県			
	16県外	拡	（株）仙台測器社		04-009611	宮城県仙台市若林区	767	○			隣接3県			
	16県外	拡	東日本エンジニアリング（株）		00-020060	山形県山形市流通セ	765	×			隣接3県			
	16県外	拡	昭和電気（株）		02-500049	青森県上北郡七戸町	764	×			隣接3県			
	16県外	拡	（株）西衡器製作所		02-015046	青森県青森市第二問	738	○			隣接3県			
	16県外	拡	（株）旭商会仙台店		04-005926	宮城県仙台市青葉区	717	○			隣接3県			
	16県外	拡	（有）角田通信工業		02-002139	青森県八戸市江陽5-	696	×			隣接3県			
	16県外	拡	アール・エー・ビー開発（株）		02-008219	青森県青森市第二問	681	×			隣接3県			
	16県外	拡	（株）マリンテクノサービス		04-016791	宮城県仙台市泉区八	501	○			隣接3県			
	16県外	拡	エヌ・テイ・テイ・コミュニケーションズ（		00-018264	東京都千代田区大手	1622	×						
	16県外	拡	ネットワンシステムズ（株）		00-023294	東京都千代田区丸の	1456	×						
	16県外	拡	岩崎電気（株）		00-004633	東京都中央区東日本	1273	×						
	16県外	拡	富士通フロンテック（株）		00-003388	東京都稲城市矢野口	1217	×						
	16県外	拡	日本工営エナジーソリューションズ（株）		00-004272	東京都千代田区麹町	1191	○						
	16県外	拡	住友電工システムソリューション（株）		00-016391	東京都文京区関口1-	1184	○						
	16県外	拡	アマノ（株）		00-019285	神奈川県横浜市港北	1164	×						
	16県外	拡	日本トーター（株）		13-100402	東京都港区港南2-1	1130	○						
	16県外	拡	池上通信機（株）		00-000819	東京都大田区池上5-	1107	○						
	16県外	拡	島津システムソリューションズ（株）		00-017765	京都府京都市中京区	1056	○						
	16県外	拡	山形パナソニック（株）		06-100670	山形県山形市平清水	1038	×						
	16県外	拡	協和機電工業（株）		00-015582	長崎県長崎市川口町	1035	○						
	16県外	拡	明星電気（株）		00-002611	群馬県伊勢崎市長沼	1025	○		No.27				
	16県外	拡	ヒビノスペーステック（株）		00-006366	東京都港区海岸二丁	1016	○						
	16県外	拡	（株）山口シネマ		13-095646	東京都千代田区岩本	1012	×						
	16県外	拡	日本アンテナ株式会社		00-000304	東京都荒川区西尾久	1007	×						
	16県外	拡	（株）富士ダイナミクス		13-079907	東京都目黒区青葉台	970	×						
	16県外	拡	古野電気（株）		00-009361	兵庫県西宮市芦原町	953	×						
	16県外	拡	（株）日立産業制御ソリューションズ		00-026589	東京都台東区秋葉原	953	×		No.22				
	16県外	拡	（株）アセント		00-027387	東京都港区芝浦4丁目	924	×						
	16県外	拡	日本ベンダーネット（株）		13-155547	東京都千代田区飯田	893	×						
	16県外	拡	NECソリューションイノベータ（株）		00-027309	埼玉県さいたま市桜オ	887	×		No.13				
	16県外	拡	クシダ工業（株）		00-004819	群馬県高崎市貝沢町	870	×						
	16県外	拡	三菱プレシジョン（株）		00-008687	東京都港区港南1-6	858	×		No.19				
	16県外	拡	海洋総合開発（株）		13-110780	東京都中央区京橋1-	598	×						

参入見込　9者　　資本・人的関係　△1

総合評価落札方式条件付一般競争入札公告（入札ボンド対象工事）

令和６年８月 30 日

岩手県知事　達増　拓也

1　工事概要

（1）工 事 名　　防災行政情報通信ネットワーク次世代化工事

（2）工事場所　　盛岡市内丸 10 番１号ほか

（3）工事内容　　防災行政情報通信ネットワーク次世代化　一式

（4）工　　期　　令和８年３月 16 日まで

（5）予定価格　　905,973,000 円（税抜）

2　入札等の予定日時

（1）入 札 日 時　　令和６年９月 30 日（月）午前９時から午後５時まで

（2）開札予定日時　　令和６年 10 月１日（火）午後１時 30 分

3　入札方式

（1）本工事は、価格その他の条件が県にとって最も有利なものをもって入札した者を落札者とする総合評価落札方式（簡易２型）による条件付一般競争入札の対象工事である。

（2）本工事は、電子入札の対象工事であり、対応についての詳細は「県営建設工事に係る電子入札実施要領」（平成 17 年１月 12 日付け総務第 838 号）による。

（3）本工事は、入札参加者の競争参加資格を入札後に審査する事後審査方式の条件付一般競争入札の対象工事である。

4　入札参加資格

（1）令和５・６年度県営建設工事競争入札参加資格者名簿の通信設備工事に登録されている者であること。

（2）平成 21 年４月１日以降に、元請として通信衛星のネットワークを利用した防災行政無線設備（統制局の新設、更新又は増設を含むものに限る。）の設置工事を施工した実績を有すること（特定共同企業体の構成員として施工した工事については、代表者として施工した場合のものに限る。）。

（3）次に掲げる基準を満たす者を主任技術者又は監理技術者として１に示した工事に専任で配置できること。

ア　１級電気通信工事施工管理技士又はこれと同等以上の資格を有すること。

イ　平成 21 年４月１日以降に、元請として通信衛星のネットワークを利用した防災行政無線設備（統制局の新設、更新又は増設を含むものに限る。）の設置工事を施工した経験を有すること。

ウ　電気通信工事業に関する監理技術者資格者証及び監理技術者講習修了証（監理技術者講習修了履歴）を有すること。

エ　13 に示す入札参加資格確認書類の提出期限の日前３か月以上継続して雇用している者であること。

（4）専任補助者を配置する場合は、（3）の基準を満たす者を専任補助者として配置できること。

（5）電気通信工事業に関する特定建設業の許可を有していること。

5　入札保証金

以下により納付を求める。

（1）総合評価落札方式条件付一般競争入札公告〔共通事項　入札ボンド対象工事用〕４（2）に示すとおりとする。

（２）入札保証金の納付等に係る書類は、条件付一般競争入札参加資格基本事項確認結果通知書を受けた日から２（１）の入札日時までに岩手県盛岡市内丸10番１号　出納局総務課入札担当に郵送（書留郵便（一般書留又は簡易書留）に限り、提出期間内必着とする。）又は持参により提出すること。

（３）保証（保険）期間は、入札日から令和６年12月９日（月）までを含むものとする。

６　入札参加申請書等の受付期限及び提出方法

（１）入札参加申請書

入札参加希望者は、（３）アに掲げる条件付一般競争入札参加申請書（条件付一般競争入札実施要領様式第３号。以下「入札参加申請書」という。）を提出すること。

（２）総合評価技術提案書等

入札参加希望者は、価格以外の評価を行うために必要な（３）イ及びウに掲げる資料（以下「総合評価技術提案書等」という。）を提出すること。

（３）提出書類

ア　様式第３号　　：入札参加申請書

イ　様式第３号　　：総合評価技術提案書

ウ　様式第３－１－１号：一般工事用（総合評価技術提案書に添付して提出する資料）

なお、様式はホームページ（https://www.pref.iwate.jp/kensei/nyuusatsu/kouji/index.html）に掲載していること。

（４）受付期限及び提出方法

（３）に掲げる提出書類は、岩手県電子入札システム（以下「電子入札システム」という。）により令和６年８月30日（金）午前９時から令和６年９月17日（火）正午までに提出すること。なお、紙入札参加承諾願を入札担当課等の長に提出し受理された場合又は入札担当課等の長から紙入札に切り替える旨の指示があった場合は、令和６年９月17日（火）正午までに岩手県盛岡市内丸10番１号　出納局総務課入札担当に持参のうえ提出すること。

なお、提出する電子ファイルの容量の上限は３ＭＢとし、これを超える場合には、発注者にあらかじめ電話連絡し、入札参加申請書のみを電子入札システムで提出したうえで、総合評価技術提案書等を令和６年９月17日（火）正午までに岩手県盛岡市内丸10番１号　出納局総務課入札担当に持参のうえ提出すること。

（５）（３）に掲げるすべての書類（入札参加申請書及び総合評価技術提案書等）を提出できない場合は、入札に参加できないこと。

７　入札説明書の配付

入札説明書は、ホームページで配付する。なお、入札参加希望者は、本工事に申請しようとするときは、ホームページを必ず確認し、常に最新の入札説明書及び関係様式を使用すること。

８　設計図書及び契約条項の閲覧

設計書（金抜き）、特記仕様書等の閲覧は、ホームページの入札情報公開サービスにより行う。なお、入札情報公開サービスでの閲覧可能期間は、開札日の電子入札システム稼働時間内までとする。

９　質問書の受付及び回答方法

設計図書等に対して質問がある場合は、書面（様式任意。ＦＡＸによる提出可）により令和６年９月20日（金）午後５時までに16（１）に示す照会先に提出すること。また、回答は、入札参加者に対し令和６年９月26日（木）午後５時までにＦＡＸによる送信又はホームページ若しくは入札情報公開サービスへの掲載により行う。

10　入札書の提出方法

（１）入札書及び工事費内訳書（総括）は、電子入札システムにより２（１）の入札日時に提出すること。ただ

し、紙入札参加承諾願を入札担当課等の長に提出し受理された場合又は入札担当課等の長から紙入札に切り替える旨の指示があった場合は、２（１）の入札日時に岩手県盛岡市内丸 10 番１号　出納局総務課入札担当に持参のうえ提出すること。

（２）入札に関する詳細は、総合評価落札方式条件付一般競争入札心得によること。

11　工事費内訳書の提出

（１）入札書に記載する入札金額に係る数量、単価及び金額を明らかにした工事費内訳書（以下「内訳書」という。）を作成すること。

（２）入札に当たっては、内訳書のうち主要項目を抜粋した工事費内訳書（総括）（条件付一般競争入札実施要領様式第８号）を入札書に添付して提出すること。なお、添付されていない場合等には開札時に入札を無効とすること。

（３）内訳書及び工事費内訳書（総括）と入札金額は一致させること（内訳書で積算した工事価格（税抜）の千円未満の端数処理を除く。）。なお、一致しない場合は、13 の資格審査時に入札を無効（資格不適格）とすること。

12　総合評価点算定基準

別紙１のとおり

13　資格審査時等の提出書類

（１）開札後、発注機関から入札参加資格確認書類の提出を求められた場合は、提出を指示された日の翌日から起算して２日目の日（休日を除く。）の午後５時までに入札参加資格確認調書（条件付一般競争入札実施要領様式第９号）に確認書類を添えて持参のうえ提出すること。

（２）開札後、発注機関から技術提案評価項目Ａに係る確認書類の提出を求められた場合は、提出を指示された日の翌日から起算して２日目の日（休日を除く。）の午後５時までに確認書類を持参のうえ提出すること。

14　落札者決定の方法

本工事は、有効な入札を行った入札者について、12 により算定した総合評価点の最も高い者を落札者とする。

15　その他

（１）この公告に係る契約は、岩手県議会において当該契約に係る議案が可決されたときをもって締結する。

（２）本工事は、低入札価格調査制度を適用する。なお、低入札価格調査制度による数値的判断基準及び失格基準の判定に当たっては、別紙２による判定基準を適用する。

（３）入札参加申請書及び確認書類に虚偽の記載をした者に対しては、県営建設工事に係る指名停止等措置基準（平成７年２月９日付け建振第 281 号）に基づき、指名停止等の措置を行うことがある。

（４）入札参加資格を満たしている者であっても、不正又は不誠実な行為があった場合、経営状況が著しく不健全であると認められる場合等にあっては、参加資格を認めないことがある。

（５）入札参加に要する費用は、入札参加希望者の負担とし、本工事の入札が中止された場合であってもその補償を請求することができないものとする。

（６）その他詳細については、総合評価落札方式条件付一般競争入札公告〔共通事項〕及び総合評価落札方式条件付一般競争入札説明書に示すとおりとする。

16　照会先

（１）一般的事項

出納局総務課入札担当＜電話　019-629-5058（直通）ＦＡＸ　019-629-5984＞

（２）総合評価技術提案書に関する事項

復興防災部防災課＜電話　019-629-5161（直通）＞

（別紙１）

総合評価点算定基準（簡易２型：一般工事用）

１　工事名	防災行政情報通信ネットワーク次世代化工事
２　評価点の算定基準	(1) 評価方法：簡易２型 総合評価点算定基準（加算方式） 総合評価点＝価格評価点＋技術評価点 価格評価点＝100×（１－ $\frac{\text{入札価格}}{\text{予定価格}}$ ） 入札価格が調査基準価格を下回った場合は、入札価格を調査基準価格に置き換えて算定する。 (2) 技術評価点（簡易２型１５点） 技術評価点＝Ａ(10 点)　×　１．５ （Ａ：技術提案評価項目Ａ） (3) 技術提案評価項目Ａ：一般工事用 (4) 企業の施工能力における同種・類似工事の設定 同種工事:元請として通信衛星のネットワークを利用した防災行政無線設備（統制局の新設、更新又は増設を含むものに限る。）の設置工事を施工した実績を有すること（特定共同企業体の構成員として施工した工事については、代表者として施工した場合のものに限る。）。 類似工事：設定しない (5) 配置予定技術者の施工経験における同種・類似工事の設定 同種工事:元請として通信衛星のネットワークを利用した防災行政無線設備（統制局の新設、更新又は増設を含むものに限る。）の設置工事を施工した経験を有すること。 類似工事：設定しない (6) 地域精通度等における工事箇所の振興局等管内及び市町村 振興局等管内：岩手県内 市　町　村：盛岡市
３　技術提案様式	1) 様式第３号 2) 様式第３－１－１号

競争参加資格確認通知書発行対象一覧

申請受付一覧 ⇨ 審査一覧 ➡ 受付状況一覧 ⇨ 状況登録 ⇨ 結果登録

案件名称	防災行政情報通信ネットワーク次世代化工事
案件番号	103001070120240121
管理コード	0701-0001
担当者	出納局総務課入札担当者3
参加申請締切日時	令和06年09月17日 12時00分
確認通知書発行開始日時	令和06年09月17日 13時00分

一括作成　一括発行
選定業者取込　最新表示

最新更新日時　2024.09.17 14:49

番号	業者名称	一括処理 適用 ▼全て	資格有り	資格無し	通知書	修正/再通知	登録状況	参照	取消	摘要
1	東芝インフラシステムズ(株)	□	○	○	表示	再作成	参加資格有	未	取消	

令和06年09月17日

入札書提出前の入札参加資格確認結果通知書

東芝インフラシステムズ
（株）
代表取締役社長
島田　太郎　様

岩手県
岩手県知事
達増　拓也

先に申請のあった下記の調達案件に係わる競争参加資格について、下記の通り確認したので、通知します。

記

通知書番号	1030010701202401212000000001	
公告日	令和06年08月30日	
案件名称	防災行政情報通信ネットワーク次世代化工事	
入札開始日時	令和06年09月30日 09時00分	
入札書提出締切日時	令和06年09月30日 17時00分	
内訳書開封予定日時	令和06年09月30日 17時15分	
開札予定日時	令和06年10月01日 13時30分	
競争参加資格の有無	有	
	理由または条件	確認した事項 ○入札参加資格要件に合致した営業所所在地及び競争入札参加資格者名簿登録 ○他の入札参加申請者と経常JVを構成していないこと及び資本・人的関係がないこと。

別添２

入札調書（総合評価落札方式・簡易２型）

開札日時　令和6年10月 1日　午後 1時32分
落札決定日 令和6年10月15日

工事名　防災行政情報通信ネットワーク次世代化工事
工事場所　盛岡市内丸10番１号ほか
予定価格　996,570,300 円　調査基準価格　955,846,615 円
予定価格（税抜）　905,973,000 円　調査基準価格（税抜）　868,951,469 円
失格基準価格（税抜）　円

入　札　者　名	技術提案評価項目Ａ					技術評価点計（①×1.5）③	入札額（円）	価格評価点④	総合評価点 ③+④	備考
	企業の施工能力	技術者の要件	地域精通度等	小計①						
東芝インフラシステムズ（株）	2.3	0.3	0.7	3.3		4.95	905,000,000	0.107	5.057	落札

備考
１　入札額に当該額の１０％に相当する額を加算した金額が法律上の入札価格である。
２　落札候補者として事後審査した者以外の総合評価点は確定値ではない（ただし、入札者が１者のみの場合は、技術提案評価項目Ａの事後審査は行わないため、総合評価点は確定値ではない。）。
３　「企業の施工能力」は、この工事を施工するために必要と県が考える能力について評価したものであり、その企業全体の技術力を表すものではない。

工事担当課等名　防災課

所属長	執行者	補助者	委任状確認者

様式第９号

入札参加資格確認調書

確認対象工事

工 事 名	防災行政情報通信ネットワーク次世代化工事		
工事場所	盛岡市内丸10番1号ほか		
公 告 日	令和6年8月30日	開 札 日	令和6年10月1日

入札参加資格要件の確認内容

1　施工実績（※入札公告に施工実績の要件が付されていないときは記載不要）

		指示事項等
工 事 名	宮城県地域衛星通信ネットワーク復旧工事	
ｺﾘﾝｽﾞ登録	(有)（登録番号４０１４６５０５０７）・無	
工 事 場 所	宮城県仙台市青葉区本町三丁目８番１号他	
最終請負額	１，６１７，０００千円（　　千円）	
発 注 者	宮城県	
工　　期	平成２５年２月２１日～平成２６年２月１２日	
受注形態等	(単体施工)・(元請)・一次下請）・ＪＶ施工（代表・非代表　　％）	
工事概要	東日本大震災で被災した防災行政無線衛星系３局に次世代衛星無線設備を設置するとともに親局となる県庁局（統制局）１式を次世代設備に更新し、被災３局との通信衛星ネットワークを構築するもの。	

2　配置予定技術者（主任技術者又は監理技術者）の資格・施工経験

				指示事項等
技術者氏名		[redacted]	生年月日 [redacted]	
雇入れ年月日		平成２年４月１日		
資格免許等（※資格名称、交付番号、年月日等を記載）		監理技術者資格者証 [redacted] 監理技術者講習修了履歴 [redacted] 第一級陸上特殊無線技士 [redacted]		
施工経験	工 事 名	福井県防災情報ネットワーク再整備工事		
	ｺﾘﾝｽﾞ登録	(有)（登録番号４０１８８１０２３８）・無		
	工事場所	福井県福井市大手３丁目１７番１号		
	最終請負額	６，０５６，６４７千円（３，６３３，９８８千円）		
	発 注 者	福井県	従事役職 システム設計全般	
	工　　期	平成２６年３月２０日～平成２８年３月３１日		
	従事期間	平成２６年３月２０日～平成２８年３月３１日		
	受注形態等	単体施工（元請・一次下請）・(ＪＶ施工)・(代表)・非代表　６０％）		
	工事概要	第２世代ネットワークに対応した衛星地球局（県庁統制局）、ＶＳＡＴ６６局の更新ほか多重マイクロ無線１８局、有線ネットワーク５４局の防災行政無線の再整備工事。		
経営業務管理責任者又は営業所専任技術者該当の有無		有　・(無)		
現在従事中の工事の有無		有（低入札落札）　・　有（低入札ではない）　・(無)		
	有の場合	工 事 名		
		工事場所		
		発 注 者		
		従事役職	（専任・非専任）　兼務の可否　可　・　否	
		工　期	年　月　日～　　年　月　日	

3　現場代理人（※低入札の場合に記載すること。）

				指示事項等
氏　　名			生年月日　年　月　日	
雇入れ年月日		年　月　日（直近の雇入れ年月日を記載すること。）		
経営業務管理責任者又は営業所専任技術者該当の有無		有　・　無		
現在従事中の工事の有無		有　・　無		
	有の場合	工 事 名		
		発 注 者		
		従事役職		
		工　期	年　月　日～　　年　月　日	

上記のとおり条件付一般競争入札の入札参加資格を確認するための書類を添えて提出します。
なお、この調書のすべての記載事項及び確認書類は、事実と相違ないことを誓約します。

令和６年１０月２日

住　　所　仙台市青葉区本町三丁目1番29号
商号又は名称　東芝インフラシステムズ株式会社
代表者氏名　東北支社 支社長　筧　崇

MS&AD 三井住友海上 公共工事履行保証証券

〒 020-0023
岩手県 盛岡市 内丸 １０番 １号
債権者 岩手県 代表者 岩手県知事 達増 拓也 様

保証契約日	令和 6年 12月 9日
証券番号	NL20723883
履行保証期間	1 年
	令和 6年 12月 10日 から 3 か月
引渡（完了）予定日	令和 8年 3月 16日 まで 7 日間
契約不適合保証期間	年
引渡（完了）予定日	年 月 日 から か月
	年 月 日 まで 日間

保証人（当社）は、左記主契約につき、債権者に対し保証契約基本約款および特約に従い、左記のとおり保証債務を負担し、その証としてこの保証証券を発行します。

（ご注意）
1. この保証証券に社長印のないものは無効です。
2. この保証証券の記載事項が事実と相違した場合は、保証契約は効力を失うことがありますので、万一相違がありましたらただちに代理店・扱者または当社へご連絡ください。
3. 内容の変更追加等がありましたら、代理店・扱者または当社へご連絡ください。
4. 共同保険分担表がこの証券に添付されている場合は、「共同保証に関する特約」に基づく共同保証契約です。当社を含む各引受保険会社は引受割合または保証金額に応じ、連帯することなく単独別個に保証契約上の責任を負います。当社は幹事保険会社として他の引受保険会社の義務および事務の代理・代行を行います。
5. お客さまのお名前・ご住所等の漢字表記につきまして、機械上の制約により正確な表示ができない場合、表示可能な漢字またはカタカナで表示していることがありますので、何卒ご了承ください。
6. 証券発行方式は、電子媒体（ＰＤＦファイル）もしくは紙面のいずれかとなります。電子媒体は、証券をイメージ化したＰＤＦファイルを電子証券としてご提供します。紙面については、「証券発行方式：紙」と印刷された当社所定の証券台紙でのご提供となります。なお、当社所定の証券台紙を使用していない場合は、「証券（写）」となりますので、ご注意ください。

債務者	住所	宮城県 仙台市 青葉区 本町 二丁目 １番 ２９号
	氏名	東芝インフラシステムズ株式会社 東北支社 支社長 筧 崇彦

主契約	契約名（工事名）および契約の概要	防災行政情報通信ネットワーク次世代化工事
	履行（工事）場所	盛岡市内丸１０番１号ほか

保証金額	履行保証	99,550千円
	契約不適合保証	千円
契約（請負）金額		995,500,000円
契約期間（工期）		令和 6年 12月 10日 から 令和 8年 3月 16日 まで
契約不適合責任期間		履行完了日から 年 か月 日間
契約締結（予定）日		令和 6年 12月 9日
契約書番号		
特記事項		

（保証人）
MS&AD 三井住友海上火災保険株式会社
東京都千代田区神田駿河台三丁目9
取締役社長 船越真一郎

裏書事項および特約貼付欄

特約	

（ご注意）
・この保証契約における保証内容等の詳細（当社の負担する危険を含みます。）については、この保証証券（添付書類がある場合は、添付書類を含みます。）、保証契約基本約款および特約において定めていますのでご確認ください。
・この保証契約には、ご契約後にご連絡いただくべき事項（通知事項等）があり、保証契約基本約款および特約に記載していますのでご確認ください。
・この保証契約の基本約款および適用される特約（自動セットされる特約および証券表示されている特約）の内容については、保証契約基本約款、特約および添付書類をご覧ください。

証券作成日 令和 6年12月 3日 証券作成地 東京都

公共工事履行保証	W工
部店課支社	仙台支店・仙台第二支社
(ABD69) TEL 022-221-3171	営業時間：平日９：００～１７：００
代理店・扱者／仲立人	東芝保険サービス
(ABD69-1541)	
TEL 0120-1048-11	ＦＡＸ 044-544-1040

印紙税申告納付につき神田税務署承認済

証券発行方式：紙

S8088 11,000 2024.5(継)(73)73

岩手県営建設工事請負仮契約書

1　工　事　名　　防災行政情報通信ネットワーク次世代化工事

2　工 事 場 所　　盛岡市内丸10番１号ほか

3　工　　期　　自　　議会の議決から起算して１週間以内
　　至　　令和８年３月１６日

4　工事を施工しない日及び工事を施工しない時間帯の定め
（1）　定めあり
（2）　定めなし

5　請負代金額　　金　　９９５，５００，０００　円
（うち取引に係る消費税及び地方消費税の額　金　　９０，５００，０００　円）

6　契約保証金　　免除

7　建設発生土の搬出先等
（1）　搬出予定あり
（2）　搬出予定なし

8　解体工事に要する費用等　　なし

上記の工事について、発注者と受注者は、各々の対等な立場における合意に基づいて、別記条項によって公正な請負契約を締結し、信義に従って誠実にこれを履行するものとする。

本契約締結の証として本書２通を作成し、当事者記名押印の上、各自１通を保有する。

なお、この仮契約は、地方自治法（昭和22年法律第67号）第96条第１項第５号及び議会の議決に付すべき契約及び財産の取得又は処分に関する条例（昭和39年岩手県条例第30号）第２条の規定により、岩手県議会において当該契約に係る議案が可決された時をもって、本契約の効力が生ずるものとする。

令和　6　年　11　月　26　日

発　注　者　　岩手県
　　代表者　　岩手県知事　　達増　拓也　　印

受　注　者　　神奈川県川崎市幸区堀川町72番地34
　　東芝インフラシステムズ株式会社
　　代表取締役社長　　島田　太郎

上記代理人　　宮城県仙台市青葉区本町二丁目１番29号
　　東芝インフラシステムズ株式会社　東
　　支社長　　筧　崇彦　　印

防　第　３０７　号

令和６年 12 月９日

東芝インフラシステムズ株式会社東北支社

支社長　　筧　崇彦 様

岩手県知事　　達増　拓也

防災行政情報通信ネットワーク次世代化工事の請負契約の締結に関する議決結果について（通知）

令和６年 11 月 26 日付け請負仮契約を締結しました標記工事について、請負契約の締結に関する議案が令和６年 12 月９日に可決となりましたので通知します。

担　当
防災危機管理担当　　高橋　潤
TEL　019-629-5161（直通）
FAX　019-629-5174
〒020-8570　岩手県盛岡市内丸 10-1
Email:ju-takahashi@pref.iwate.jp

資料No.９

別紙様式４（その１）

抽 出 事 案 説 明 書

（担当部局名：県南広域振興局農政部農村整備室）

入 札 方 式	条件付一般競争入札方式（総合評価落札方式　簡易２型）
工　事　名	農村地域防災減災事業白銀沢堤地区第２号工事
工 事 種 別	土木工事
工 事 概 要	提体工　１式、排水工　１式、取水施設工　１式、洪水吐工　１式、斜樋スライドゲート製作据付　１基、土砂吐スライドゲート製作据付　１基
入札参加資格	１　施工形態 単体 ２　地域要件 令和５・６年度県営建設工事競争入札参加資格者名簿の土木工事Ａ級に登録されている者で、岩手県内に建設業法に基づく主たる営業所を有すること。 ３　施工実績要件 平成21年４月１日以降に、元請として施工数量7,500m3以上の築堤盛土工事（ため池、ダム、河川堤防又は海岸堤防工事に限る。）を施工した実績を有すること（特定共同企業体の構成員として施工した工事については、代表者として施工した場合のものに限る。）。 ４　技術者要件 (1)　１級土木施工管理技士又はこれと同等以上の資格を有すること。 (2)　平成21年４月１日以降に、元請として施工数量3,700m3以上の築堤盛土工事（ため池、ダム、河川堤防又は海岸堤防工事に限る。）を施工した経験を有すること。 (3)　土木工事業に関する監理技術者資格者証及び監理技術者講習修了証（監理技術者講習修了履歴）を有すること。 (4)　入札参加資格確認書類の提出期限の日前３か月以上継続して雇用している者であること。 ５　その他 土木工事業に関する特定建設業の許可を有していること。
入札参加資格設定の経緯及び　理　由	条件付一般競争入札における入札参加資格の設定基準（以下「設定基準」という。）及び条件付一般競争入札施工実績要件（例）一覧表（以下「実績要件（例）一覧表」という。）を基本として、要件設定を行った。 １　施工形態 設計金額５億円未満の一般的な土木工事であることから、単体発注とした。 ２　地域要件設定理由 設計額が１億円以上であることから、設定基準別紙３「地域要件の設定基準」に基づき、岩手県内に主たる営業所を有する者とした。 ３　施工実績要件設定理由 実績要件（例）一覧表の特殊・専門工事等の設定例の１億円以上５億円未満の設定例を参考に、別紙のとおり要件を設定した。 ４　配置技術者資格要件設定理由 設定基準別紙４に基づき、設計額が１億円以上であることから、一級土木施工管理技士相当の資格を有し、かつ監理技術資格者証を有する者とした。 ５　配置技術者施工経験設定理由 設定基準別紙４に基づき、会社実績と同じ工法とし、数量については２分の１程度の施工経験を設定した。 ６　建設業許可要件設定理由 設定基準別紙６「その他必要な資格等の設定基準」に基づき、設計額が１億円以上であることから、特定建設業の許可を要件とした。

入札参加資格確認申請者数	10 者（参入見込：37 者）		
入札参加者数	９者	無 資 格 者 数	0 者
契 約 金 額	302,720,000 円（うち消費税及び地方消費税額　27,520,000 円）		
無資格理由の説明（無資格とされた業者がある場合のみ 記 入 ）			
入札の経緯及び　結　果	1　要件設定審議会　令和６年 10 月 23 日 2　公告　令和６年 10 月 25 日 3　参加申請書・技術提案書の受付　令和６年 11 月５日 4　資格基本事項確認結果通知　令和６年 11 月５日 5　入札　令和６年 11 月 21 日 6　開札　令和６年 11 月 22 日 7　入札参加資格確認　令和６年 11 月 26 日 8　落札決定　令和６年 11 月 29 日 9　契約締結　令和６年 12 月 10 日		

入札参加資格設定理由書

工事名　農村地域防災減災事業白銀沢堤地区第２号工事

設定基準によらず入札参加資格を設定した理由
本工事は、老朽化により被災のおそれがあるため池の改修を行うものであり、工種は「ため池工事」、工法等は「築堤工」となる。 『条件付一般競争入札施工実績要件（例）一覧表』には、工種を「ため池工事」とする要件設定例がないことから、「特殊専門工事等」の設定例を参考とするほか、施工実績要件については、『条件付一般競争入札における入札参加資格の設定基準』を参考として、施工数量（築堤盛土）の５割とした。 また、対象とする築堤盛土工事を明確にするため、括弧書きで“ため池、ダム、河川堤防又は海岸堤防工事に限る。”と明記した。 【設定した施工実績要件】 元請として施工数量 7,500m3 以上の築堤盛土工事（ため池、ダム、河川堤防又は海岸堤防工事に限る。）を施工した実績を有すること（特定共同企業体の構成員として施工した工事については、代表者として施工した場合のものに限る。）。

資料№. 1－1

条件付一般競争入札参加資格要件一覧

1　工事概要

(1)　工事名　2508-00047
農村地域防災減災事業白銀沢堤地区第2号工事

(2)　工事場所
奥州市江刺藤里地内

(3)　工事概要
提体工　1式、排水工　1式、取水施設工　1式、洪水吐工　1式、斜樋スライドゲート製作据付　1基、土砂吐スライドゲート製作据付　1基

(4)　工　　期　令和8年3月13日まで

(5)　設計金額　(税込)　332,448,600　円　(税抜)　302,226,000　円

2　競争参加資格

(1)　施工形態

単　体

(2)　個別要件

条件		
格付・許可		土木工事A級　特定建設業許可
地域		県内　原：37　計 37 者 岩手県内
施工実績	期間	平成 21 年 4 月 1 日　～　令和 6 年 11 月 5 日
	工事内容	元請として施工数量7,500m3以上の築堤盛土工事(ため池、ダム、河川堤防又は海岸堤防工事に限る。)を施工した実績を有すること(特定共同企業体の構成員として施工した工事については、代表者として施工した場合のものに限る。)。 ※数量要件　15,006m3×0.5＝7,503≒7,500m3(上位2桁)
	形態	元請
技術者	資格	1級土木施工管理技士又はこれと同等以上の資格を有する者であること。 土木工事業に関する監理技術者資格者証及び監理技術者講習修了証(監理技術者講習修了履歴)を有する者であること。 専任配置。
	経験	元請として施工数量3,700m3以上の築堤盛土工事(ため池、ダム、河川堤防又は海岸堤防工事に限る。)を施工した経験を有すること。 ※数量要件　7,500m3×0.5＝3,750≒3,700m3(上位2桁)

工事番号:2508-00047　工事名:農村地域防災減災事業白銀沢堤地区第2号工事

工事場所:奥州市

業種格付:土木工事A級

参入見込	地域	地域補正	業者名	許可区分	業者番号	住所	総合点数	電子登録	指名停止等	同一資本経常JV（同No.が関係有）	県外業者営業所		施工実績 築堤盛土 7,500m3 一覧	コリンズ	一覧	コリンズ	一覧	コリンズ	一覧	コリンズ
1	05県南	原	進栄建設(株)	特定	03-000124	岩手県奥州市胆沢小	1579	○						○						
2	05県南	原	工藤建設(株)	特定	03-000023	岩手県奥州市水沢真	1568	○						○						
3	05県南	原	EC南部コーポレーション(株)	特定	03-001199	岩手県奥州市水沢佐	1531	○						○						
	05県南	原	(株)横沢工業所		03-008174	岩手県奥州市水沢佐	1530	○												
4	05県南	原	板谷建設(株)	特定	03-000051	岩手県奥州市水沢台	1522	○						○						
	05県南	原	高惣建設(株)		03-060279	岩手県奥州市水沢花	1463	○												
5	05県南	原	栗原建設(株)	特定	03-001383	岩手県奥州市水沢真	1451	○						○						
6	05県南	原	及常建設(株)	特定	03-000298	岩手県奥州市江刺愛	1436	○						○						
	05県南	原	(株)板宮建設		03-002332	岩手県奥州市水沢中	1398	○												
	05県南	原	丸協建設(株)		03-060091	岩手県奥州市前沢字	1377	○												
	05県南	原	(株)鈴健		03-006339	岩手県奥州市前沢字	1353	○												
	05県南	原	協友建設(株)		03-009392	岩手県奥州市胆沢若	1295	○												
	05県南	原	岩手ニチレキ(株)		03-006096	岩手県奥州市水沢工	1269	○												
	05県南	原	丸谷興務店(株)		03-000221	岩手県奥州市水沢佐	1215	○												
	05県南	原	佐野建設(株)		03-005661	岩手県奥州市江刺愛	1170	○												
7	04北上	原	(株)小原建設	特定	03-001512	岩手県北上市村崎野	1702	○						○						
8	04北上	原	(株)小田島組	特定	03-050361	岩手県北上市藤沢20	1646	○						○						
9	04北上	原	(株)佐藤組	特定	03-000917	岩手県北上市相去町	1590	○						○						
	04北上	原	千田工業(株)		03-000928	岩手県北上市九年橋	1532	○												
	04北上	原	岩手基礎工業(株)		03-004716	岩手県北上市流通セ	1445	○												
	04北上	原	岩手建設工業(株)		03-000698	岩手県北上市常盤台	1434	○												
	04北上	原	旭ボーリング(株)		03-000927	岩手県北上市鬼柳町	1430	○												
	04北上	原	(株)千葉匠建設		03-004694	岩手県北上市和賀町	1322	○												
	04北上	原	(有)新江建設		03-007630	岩手県北上市下江釣	1237	○												
	04北上	原	(株)榮開発		03-008115	岩手県北上市村崎野	1200	○												
10	06一関	原	(株)平野組	特定	00-001434	岩手県一関市竹山町	1866	○						○						
11	06一関	原	(株)佐々木組	特定	00-000651	岩手県一関市山目字	1530	○						○						
12	06一関	原	宇部建設(株)	特定	03-006324	岩手県一関市三関字	1528	○						○						
13	06一関	原	朝田建設(株)	特定	03-004978	岩手県一関市地主町	1459	○						○						
14	06一関	原	鈴木工材(株)	特定	03-000565	岩手県一関市萩荘字	1457	○						○						
	06一関	原	(株)岩渕建設		03-004989	岩手県一関市藤沢町	1437	○												
	06一関	原	(株)舞石組		03-003031	岩手県一関市花泉町	1430	○												
	06一関	原	(株)加藤重機		03-007083	岩手県一関市大東町	1425	○												
15	06一関	原	(株)千葉建設	特定	03-001220	岩手県一関市川崎町	1421	○						○						
16	06一関	原	(株)いわい	特定	03-000925	岩手県一関市旭町1-	1389	○						○						
17	06一関	原	(株)小山建設	特定	03-000664	岩手県一関市川崎町	1381	○						○						
	06一関	原	(株)山友建設		03-006735	岩手県一関市大東町	1377	○												
	06一関	原	(株)三ツ矢建設工業		03-004353	岩手県一関市千厩町	1376	○												
	06一関	原	青柳建設(株)		03-003395	岩手県一関市大東町	1345	○												
	06一関	原	(株)近江建設		03-003069	岩手県一関市藤沢町	1309	○												
	06一関	原	(株)岩辰		03-002194	岩手県一関市室根町	1306	○												
	06一関	原	(株)那須工業		03-009555	岩手県一関市東山町	1275	○												
	06一関	原	横田建設(株)		03-006495	岩手県一関市大東町	1271	○												
	06一関	原	(株)橋本工務店		03-080044	岩手県一関市千厩町	1248	○												
	06一関	原	大森工業(株)		03-002187	岩手県一関市宮下町	1245	○												
18	06一関	原	(株)スガノ建設	特定	03-008641	岩手県一関市萩荘字	1242	○						○						
19	03花巻	原	成和建設(株)	特定	03-002515	岩手県花巻市金矢4-	1659	○						○						
	03花巻	原	(株)伊藤組		03-040059	岩手県花巻市山の神	1561	○												
	03花巻	原	(株)たかしん興業		03-006919	岩手県花巻市円万寺	1548	○												
	03花巻	原	(株)山下組		03-000840	岩手県花巻市上根子	1545	○												
	03花巻	原	(株)照甲組		03-000219	岩手県花巻市桜町1-	1472	○												
	03花巻	原	(株)大久保建設		03-008096	岩手県花巻市東和町	1468	○												
	03花巻	原	(株)テラ		00-019089	岩手県遠野市青笹町	1455	○												
	03花巻	原	(株)栄組		03-001808	岩手県遠野市上郷町	1446	○												
	03花巻	原	(株)かばら		03-040156	岩手県遠野市宮守町	1427	○												
20	03花巻	原	佐藤工業(株)	特定	03-003670	岩手県遠野市松崎町	1384	○						○						
21	03花巻	原	遠野建設工業(株)	特定	03-003096	岩手県遠野市松崎町	1343	○						○						
22	03花巻	原	(株)船野組	特定	03-001693	岩手県花巻市二枚橋	1325	○						○						
	03花巻	原	松田建設(株)		03-000396	岩手県遠野市材木町	1278	○												
	03花巻	原	(株)中央コーポレーション		00-020178	岩手県花巻市東宮野	1268	○												
	08大船渡	原	(株)佐賀組		00-010017	岩手県大船渡市盛町	1699	○												
	08大船渡	原	(株)明和土木		00-022947	岩手県大船渡市大船	1579	○												
	08大船渡	原	(株)佐武建設		03-004728	岩手県陸前高田市米	1522	○												
	08大船渡	原	豊島建設(株)		03-000341	岩手県大船渡市大船	1481	○												
	08大船渡	原	(株)長谷川建設		03-000877	岩手県陸前高田市横	1468	○												
	08大船渡	原	(株)中澤組		03-007332	岩手県大船渡市大船	1406	○												
	08大船渡	原	(株)小松組		03-005361	岩手県大船渡市大船	1375	○												
	08大船渡	原	(株)菊池組		03-000890	岩手県大船渡市大船	1361	○		No.1										
	08大船渡	原	(株)匠建設		03-000063	岩手県大船渡市盛町	1291	○												
23	01盛岡	原	菱和建設(株)	特定	00-000881	岩手県盛岡市みたけ	1642	○						○						
	01盛岡	原	樋下建設(株)		00-020821	岩手県盛岡市下太田	1642	○												

参入見込	地域	地域補正	業者名	許可区分	業者番号	住所	総合点数	電子登録	指名停止等	同一資本経常JV（同No.が関係有）	県外業者営業所		施工実績 築堤盛土7,500m3 一覧	コリンズ	一覧	コリンズ	一覧	コリンズ	一覧	コリンズ
24	01盛岡	原	(株)タカヤ	特定	00-002354	岩手県盛岡市本宮五	1631	○						○						
25	01盛岡	原	(株)水清建設	特定	03-000019	岩手県盛岡市津志田	1532	○						○						
	01盛岡	原	(株)遠忠		03-001655	岩手県八幡平市大更	1528	○												
	01盛岡	原	(株)中村建設		03-001610	岩手県岩手郡雫石町	1488	○												
	01盛岡	原	昭栄建設(株)		03-020333	岩手県盛岡市上堂4-	1477	○												
26	01盛岡	原	三陸土建(株)	特定	03-005906	岩手県盛岡市みたけ	1467	○						○						
27	01盛岡	原	(株)高光建設	特定	03-020050	岩手県盛岡市上堂2-	1443	○						○						
28	01盛岡	原	梨子建設(株)	特定	03-003556	岩手県盛岡市高松4-	1442	○						○						
	01盛岡	原	岩手建工(株)		03-000597	岩手県盛岡市神明町	1431	○												
	01盛岡	原	東野建設工業(株)		00-024423	岩手県盛岡市加賀野	1428	○												
	01盛岡	原	岩井建設(株)		03-001294	岩手県岩手郡雫石町	1390	○												
	01盛岡	原	ACサカモト(株)		03-004822	岩手県盛岡市川崎字	1372	○												
	01盛岡	原	藤根建設(株)		03-002351	岩手県八幡平市松尾	1370	○												
	01盛岡	原	佐々木建設(株)		03-000816	岩手県紫波郡紫波町	1369	○												
	01盛岡	原	岡崎建設(株)		03-006868	岩手県紫波郡紫波町	1366	○												
	01盛岡	原	(株)佐藤建設		03-003182	岩手県岩手郡岩手町	1364	○												
	01盛岡	原	(株)佐々木組		03-001184	岩手県紫波郡矢巾町	1361	○												
	01盛岡	原	(株)内澤建設		03-007217	岩手県盛岡市上厨川	1359	○												
29	01盛岡	原	日本住宅(株)	特定	00-015622	岩手県盛岡市津志田	1342	○						○						
30	01盛岡	原	中亀建設(株)	特定	03-000827	岩手県盛岡市本宮3-	1325	○						○						
	01盛岡	原	(株)高建工業		03-001267	岩手県八幡平市大更	1309	○												
	01盛岡	原	(株)ビルド遠藤		03-004513	岩手県岩手郡葛巻町	1296	○												
	01盛岡	原	(株)阿部土建エンタープライズ		03-007414	岩手県岩手郡葛巻町	1295	○												
	01盛岡	原	(株)メグミ		03-021008	岩手県盛岡市上堂4-	1277	○												
	01盛岡	原	(株)石名坂		03-000598	岩手県盛岡市東見前	1245	○												
	01盛岡	原	(株)岩手マイタック		00-026100	岩手県盛岡市北飯岡	1236	○												
	01盛岡	原	丹内建設(株)		03-020866	岩手県滝沢市篠木黒	1234	○												
	01盛岡	原	橘建設(株)		03-000659	岩手県紫波郡紫波町	1210	○												
	01盛岡	原	(株)山崎組		03-000354	岩手県盛岡市加賀野	1156	○												
	10沿岸	原	(株)山長建設		03-110071	岩手県釜石市大只越	1563	○												
	10沿岸	原	(株)山元		03-004354	岩手県釜石市只越町	1530	○		No.1										
	10沿岸	原	(株)小澤組		03-001115	岩手県釜石市松原町	1514	○												
	10沿岸	原	(株)青紀土木		03-007189	岩手県釜石市鵜住居	1463	○												
	10沿岸	原	新光建設(株)		03-016322	岩手県釜石市大字平	1368	○												
	10沿岸	原	(株)及川工務店		03-001008	岩手県釜石市新浜町	1302	○												
	10沿岸	原	(株)武山建設		03-009629	岩手県釜石市唐丹町	1301	○												
	10沿岸	原	(株)カネナカ		03-001878	岩手県釜石市甲子町	1250	○												
	10沿岸	原	松村建設(株)		03-005099	岩手県上閉伊郡大槌	1197	○												
	11宮古	原	大坂建設(株)		03-005505	岩手県宮古市宮町1-	1559	○												
	11宮古	原	刈屋建設(株)		03-000272	岩手県宮古市刈屋1	1535	○												
31	11宮古	原	三好建設(株)	特定	03-000585	岩手県宮古市長町1-	1504	○						○						
32	11宮古	原	小山田電業(株)	特定	03-003252	岩手県宮古市小山田	1485	○						○						
	11宮古	原	(株)菊地建設		03-006873	岩手県宮古市八木沢	1467	○												
33	11宮古	原	ONOSHIN(株)	特定	03-001834	岩手県下閉伊郡岩泉	1438	○						○						
34	11宮古	原	県北緑化(株)	特定	03-130001	岩手県下閉伊郡岩泉	1406	○						○						
35	11宮古	原	長沢産業(株)	特定	03-004619	岩手県宮古市赤前1-	1395	○						○						
	11宮古	原	熊谷建設(株)		03-002526	岩手県下閉伊郡田野	1392	○												
	11宮古	原	佐藤建設(株)		03-007970	岩手県下閉伊郡田野	1356	○												
	11宮古	原	(株)畑中組		03-001405	岩手県下閉伊郡岩泉	1343	○												
	11宮古	原	(株)小山田組		03-003880	岩手県宮古市刈屋1(	1309	○												
	11宮古	原	高徳建設(株)		03-001473	岩手県下閉伊郡岩泉	1256	○												
	14二戸	原	南建設(株)		03-006212	岩手県九戸郡軽米町	1646	○												
36	14二戸	原	(株)中舘建設	特定	03-150112	岩手県二戸市米沢字	1541	○						○						
	14二戸	原	(株)丹野組		00-004578	岩手県二戸市福岡字	1533	○												
37	14二戸	原	(株)田中建設	特定	03-000727	岩手県二戸郡一戸町	1387	○						○						
	14二戸	原	(株)沼井建設		03-001235	岩手県二戸市福岡字	1365	○												
	14二戸	原	(株)アルバライフ		00-025315	岩手県二戸市金田一	1360	○												
	13県北	原	宮城建設(株)		00-007605	岩手県久慈市新中の	1917	○												
	13県北	原	(株)小山組		03-000105	岩手県久慈市新井田	1517	○												
	13県北	原	蒲野建設(株)		03-000860	岩手県久慈市山形町	1484	○												
	13県北	原	下舘建設(株)		03-007714	岩手県久慈市長内町	1480	○												
	13県北	原	兼田建設(株)		03-001040	岩手県久慈市畑田26	1458	○												
	13県北	原	北星鉱業(株)		03-003310	岩手県久慈市川崎町	1422	○												
	13県北	原	畑田建設工業(株)		03-007731	岩手県久慈市栄町32	1373	○												
	13県北	原	山口建設(株)		03-000611	岩手県久慈市大川目	1370	○												
	13県北	原	(株)岩瀬張建設		03-005821	岩手県久慈市小久慈	1319	○												
	13県北	原	(株)エスエステック		03-005736	岩手県久慈市大川目	1305	○												
	13県北	原	(株)中塚工務店		03-005674	岩手県久慈市源道13	1303	○												
	13県北	原	(株)プライム下舘工務店		03-140094	岩手県九戸郡洋野町	1285	○												
	13県北	原	栄大建設(株)		00-000586	岩手県九戸郡洋野町	1247	○												
	13県北	原	プレステック(株)		03-003554	岩手県久慈市山形町	1227	○												
	13県北	原	山田建設(株)		03-004246	岩手県久慈市宇部町	1208	○												

総合評価落札方式条件付一般競争入札公告

令和６年10月25日

県南広域振興局長　小島　純

1　工事概要

(1)　工 事 名　　農村地域防災減災事業白銀沢堤地区第２号工事

(2)　工事場所　　奥州市江刺藤里地内

(3)　工事内容　　提体工　１式、排水工　１式、取水施設工　１式、洪水吐工　１式、斜樋スライドゲート製作据付　１基、土砂吐スライドゲート製作据付　１基

(4)　工　　期　　令和８年３月13日まで

(5)　予定価格　　302,226,000円（税抜）

2　入札等の予定日時

(1)　入 札 日 時　　令和６年11月21日（木）午前９時から午後５時まで

(2)　開札予定日時　令和６年11月22日（金）午前10時

3　入札方式

(1)　本工事は、価格その他の条件が県にとって最も有利なものをもって入札した者を落札者とする総合評価落札方式（簡易２型）による条件付一般競争入札の対象工事である。

(2)　本工事は、電子入札の対象工事であり、対応についての詳細は「県営建設工事に係る電子入札実施要領」（平成17年１月12日付け総務第838号）による。

(3)　本工事は、入札参加者の競争参加資格を入札後に審査する事後審査方式の条件付一般競争入札の対象工事である。

4　入札参加資格

(1)　令和５・６年度県営建設工事競争入札参加資格者名簿の土木工事Ａ級に登録されている者で、岩手県内に建設業法に基づく主たる営業所を有すること。

(2)　平成21年４月１日以降に、元請として施工数量7,500m3以上の築堤盛土工事（ため池、ダム、河川堤防又は海岸堤防工事に限る。）を施工した実績を有すること（特定共同企業体の構成員として施工した工事については、代表者として施工した場合のものに限る。）。

(3)　次に掲げる基準を満たす者を主任技術者又は監理技術者として１に示した工事に専任で配置できること。ただし、専任補助者を配置する場合における主任技術者又は監理技術者については、施工経験に関する基準を除く。

ア　１級土木施工管理技士又はこれと同等以上の資格を有すること。

イ　平成21年４月１日以降に、元請として施工数量3,700m3以上の築堤盛土工事（ため池、ダム、河川堤防又は海岸堤防工事に限る。）を施工した経験を有すること。

ウ　土木工事業に関する監理技術者資格者証及び監理技術者講習修了証（監理技術者講習修了履歴）を有すること。

エ　13に示す入札参加資格確認書類の提出期限の日前３か月以上継続して雇用している者であること。

(4)　専任補助者を配置する場合は、(3)の基準を満たす者を専任補助者として配置できること。

(5)　土木工事業に関する特定建設業の許可を有していること。

5　入札保証金　　免除

6　入札参加申請書等の受付期限及び提出方法

(1)　入札参加申請書

入札参加希望者は、(3)アに掲げる条件付一般競争入札参加申請書（条件付一般競争入札実施要領様式第３号。以下「入札参加申請書」という。）を提出すること。

(2)　総合評価技術提案書等

入札参加希望者は、価格以外の評価を行うために必要な(3)イ及びウに掲げる資料（以下「総合評価技術提案書等」という。）を提出すること。

(3)　提出書類

ア　様式第３号　　：入札参加申請書

イ　様式第３号　　：総合評価技術提案書

ウ　様式第３－１－１号：一般工事用（総合評価技術提案書に添付して提出する資料）

なお、様式はホームページ（https://www.pref.iwate.jp/kensei/nyuusatsu/kouji/index.html）に掲載していること。

(4)　受付期限及び提出方法

(3)に掲げる提出書類は、岩手県電子入札システム（以下「電子入札システム」という。）により令和６年10月25日（金）午前９時から令和６年11月５日（火）正午までに提出すること。なお、紙入札参加承諾願を入札担当課等の長に提出し受理された場合又は入札担当課等の長から紙入札に切り替える旨の指示があった場合は、令和６年11月５日（火）正午までに県南広域振興局奥州審査指導監に持参のうえ提出すること。

また、提出する電子ファイルの容量の上限は３MBとし、これを超える場合には、発注者にあらかじめ電話連絡し、入札参加申請書のみを電子入札システムで提出したうえで、総合評価技術提案書等を令和６年11月５日（火）正午までに県南広域振興局奥州審査指導監に持参のうえ提出すること。

(5)　(3)に掲げるアからウのすべての書類（入札参加申請書及び総合評価技術提案書等）を提出できない場合は、入札に参加できないこと。

7　入札説明書の配付

入札説明書は、ホームページで配付する。なお、入札参加希望者は、本工事に申請しようとするときは、ホームページを必ず確認し、常に最新の入札説明書及び関係様式を使用すること。

8　設計図書及び契約条項の閲覧

設計書（金抜き）、特記仕様書等の閲覧は、ホームページの入札情報公開サービスにより行う。なお、入札情報公開サービスでの閲覧可能期間は、開札日の電子入札システム稼働時間内までとする。

9　質問書の受付及び回答方法

設計図書等に対して質問がある場合は、書面（様式任意。ＦＡＸによる提出可）により令和６年11月14日（木）午後５時までに16(1)に示す照会先に提出すること。また、回答は、入札参加者に対し令和６年11月19日（火）午後５時までにＦＡＸによる送信又はホームページ若しくは入札情報公開サービスへの掲載により行う。

10　入札書の提出方法

(1)　入札書及び工事費内訳書（総括）は、電子入札システムにより２(1)の入札日時に提出すること。ただし、紙入札参加承諾願を入札担当課等の長に提出し受理された場合又は入札担当課等の長から紙入札に切り替える旨の指示があった場合は、２(1)の入札日時に県南広域振興局奥州審査指導監に持参のうえ提出すること。

(2)　入札に関する詳細は、総合評価落札方式条件付一般競争入札心得によること。

11　工事費内訳書の提出

(1)　入札書に記載する入札金額に係る数量、単価及び金額を明らかにした工事費内訳書（以下「内訳書」という。）を作成すること。

(2)　入札に当たっては、内訳書のうち主要項目を抜粋した工事費内訳書（総括）（条件付一般競争入札実施要領様式第８号）を入札書に添付して提出すること。なお、添付されていない場合等には開札時に入札を無効とすること。

(3)　内訳書及び工事費内訳書（総括）と入札金額は一致させること（内訳書で積算した工事価格（税抜）の千円未満の端数処理を除く。）。なお、一致しない場合は、13 の資格審査時に入札を無効（資格不適格）とすること。

12　総合評価点算定基準

別紙のとおり

13　資格審査時等の提出書類

(1)　開札後、発注機関から入札参加資格確認書類の提出を求められた場合は、提出を指示された日の翌日から起算して２日目の日（休日を除く。）の午後５時までに入札参加資格確認調書（条件付一般競争入札実施要領様式第９号）に確認書類を添えて持参のうえ提出すること。

(2)　開札後、発注機関から技術提案評価項目Ａに係る確認書類の提出を求められた場合は、提出を指示された日の翌日から起算して２日目の日（休日を除く。）の午後５時までに確認書類を持参のうえ提出すること。

14　落札者決定の方法

本工事は、有効な入札を行った入札者について、12 により算定した総合評価点の最も高い者を落札者とする。

15　その他

(1)　本工事は、低入札価格調査制度を適用する。なお、低入札価格調査制度による数値的判断基準及び失格基準の判定に当たっては、判定基準の適用区分（３－キ　農業農村整備工事で土木系工事と一括計上価格（施設機械系工事）の合算による工事）を適用する。

(2)　入札参加申請書及び確認書類に虚偽の記載をした者に対しては、県営建設工事に係る指名停止等措置基準（平成７年２月９日付け建振第 281 号）に基づき、指名停止等の措置を行うことがある。

(3)　入札参加資格を満たしている者であっても、不正又は不誠実な行為があった場合、経営状況が著しく不健全であると認められる場合等にあっては、参加資格を認めないことがある。

(4)　入札参加に要する費用は、入札参加希望者の負担とし、本工事の入札が中止された場合であってもその補償を請求することができないものとする。

(5)　その他詳細については、総合評価落札方式条件付一般競争入札公告〔共通事項〕及び総合評価落札方式条件付一般競争入札説明書に示すとおりとする。

16　照会先

(1)　一般的事項

県南広域振興局奥州審査指導監＜電話 0197-22-2851（直通）ＦＡＸ 0197-48-2420＞

(2)　総合評価技術提案書に関する事項

県南広域振興局農政部農村整備室農村環境課＜電話 0197-35-8445（直通）ＦＡＸ 0197-35-8447＞

（別紙(簡２－１)）

総合評価点算定基準（簡易２型：一般工事用）

１　工事名	農村地域防災減災事業白銀沢堤地区第２号工事
２　評価点の算定基準	(1) 評価方法：簡易２型 総合評価点算定基準（加算方式） 総合評価点＝価格評価点＋技術評価点 価格評価点＝100×（１－ 入札価格／予定価格 ） 入札価格が調査基準価格を下回った場合は、入札価格を調査基準価格に置き換えて算定する。 (2) 技術評価点（簡易２型１５点） 技術評価点＝Ａ(10 点)　×　１．５ （Ａ：技術提案評価項目Ａ） (3) 技術提案評価項目Ａ：一般工事用 (4) 企業の施工能力における同種・類似工事の設定 同種工事:元請として施工数量 15,006m3 以上の築堤盛土工事(ため池、ダム、河川堤防又は海岸堤防工事に限る。）を施工した実績を有すること。 類似工事：元請として施工数量 7,600m3 以上の築堤盛土工事（ため池、ダム、河川堤防又は海岸堤防工事に限る。）を施工した実績を有すること。 (5) 配置予定技術者の施工経験における同種・類似工事の設定 同種工事:元請として施工数量 15,006m3 以上の築堤盛土工事(ため池、ダム、河川堤防又は海岸堤防工事に限る。）を施工した経験を有すること。 類似工事：元請として施工数量 7,600m3 以上の築堤盛土工事（ため池、ダム、河川堤防又は海岸堤防工事に限る。）を施工した経験を有すること。 (6) 地域精通度等における工事箇所の振興局等管内及び市町村 振興局等管内：県南広域振興局本局 市　町　村：奥州市
３　技術提案様式	1）様式第３号 2）様式第３－１－１号

競争参加資格確認通知書発行対象一覧

申請受付一覧 ⇨ 審査一覧 ➡ 受付状況一覧 ⇨ 状況登録 ⇨ 結果登録

案件名称	農村地域防災減災事業白銀沢堤地区第2号工事
案件番号	103001250620240102
管理コード	2506-0001
担当者	入札担当者3
参加申請締切日時	令和06年11月05日 12時00分
確認通知書発行開始日時	令和06年11月05日 13時00分

一括作成　一括発行
選定業者取込　最新表示

最新更新日時　2025.07.31 11:36

番号	業者名称	一括処理 適用 ▼全て	資格有り	資格無し	通知書	修正/再通知	登録状況	参照	取消	摘要
1	EC南部コーポレーション(株)				表示		参加資格有	未		
2	工藤建設(株)				表示		参加資格有	済		
3	(株)佐藤組				表示		参加資格有	済		
4	及常建設(株)				表示		参加資格有	済		
5	栗原建設(株)				表示		参加資格有	済		
6	(株)鈴健				表示		参加資格有	済		
7	進栄建設(株)				表示		参加資格有	済		
8	板谷建設(株)				表示		参加資格有	済		
9	高惣建設(株)				表示		参加資格有	済		
10	(株)小田島組				表示		参加資格有	済		

令和06年11月05日

入札書提出前の入札参加資格確認結果通知書

EC南部コーポレーション
（株）
代表取締役
菅原　正聡　様　　ほか９者

岩手県
県南広域振興局長
小島　純

先に申請のあった下記の調達案件に係わる競争参加資格について、下記の通り確認したので、通知します。

記

通知書番号	1030012506202401022000000001	
公告日	令和06年10月25日	
案件名称	農村地域防災減災事業白銀沢堤地区第2号工事	
入札開始日時	令和06年11月21日 09時00分	
入札書提出締切日時	令和06年11月21日 17時00分	
内訳書開封予定日時	令和06年11月22日 08時30分	
開札予定日時	令和06年11月22日 10時00分	
競争参加資格の有無	有	
	理由または条件	確認した事項 〇入札参加資格要件に合致した営業所所在地及び競争入札参加資格者名簿登録 〇他の入札参加申請者と経常JVを構成していないこと及び資本・人的関係がないこと。

別添２

入札調書（総合評価落札方式・簡易２型）

開札日時　令和6年11月22日　午前10時11分
落札決定日　令和6年11月29日

工事名　農村地域防災減災事業白銀沢堤地区第２号工事
工事場所　奥州市江刺藤里地内
予定価格　332,448,600 円　調査基準価格　302,745,575 円
予定価格（税抜）　302,226,000 円　調査基準価格（税抜）　275,223,250 円
失格基準価格（税抜）　261,572,554 円

入札者名	技術提案評価項目Ａ					技術評価点計(①×1.5)③	入札額(円)	価格評価点④	総合評価点③+④	備考
	企業の施工能力	技術者の要件	地域精通度等	小計①						
工藤建設（株）	2.6	2.5	4.0	9.1		13.65	275,800,000	8.743	22.393	
板谷建設（株）	2.7	3.0	4.0	9.7		14.55	275,200,000	8.934	23.484	低入札 落札
進栄建設（株）	2.7	2.3	4.0	9.0		13.50	275,500,000	8.843	22.343	
及常建設（株）	2.7	1.5	4.0	8.2		12.30	275,050,000	8.934	21.234	
（株）佐藤組	2.6	2.3	1.8	6.7		10.05	276,000,000	8.677	18.727	
ＥＣ南部コーポレーション（株）	2.6	2.2	3.6	8.4		12.60	275,300,000	8.909	21.509	
栗原建設（株）	1.5	2.0	3.2	6.7		10.05	275,100,000	8.934	18.984	
（株）小田島組	2.7	2.3	2.2	7.2		10.80	274,980,000	8.934	19.734	
高惣建設（株）	2.6	1.4	4.0	8.0		12.00	275,100,000	8.934	20.934	
（株）鈴健	2.3	2.9	4.0	9.2		13.80	－	－	－	未受領

備考
１　入札額に当該額の１０％に相当する額を加算した金額が法律上の入札価格である。
２　落札候補者として事後審査した者以外の総合評価点は確定値ではない（ただし、入札者が１者のみの場合は、技術提案評価項目Ａの事後審査は行わないため、総合評価点は確定値ではない。）。
３　「企業の施工能力」は、この工事を施工するために必要と県が考える能力について評価したものであり、その企業全体の技術力を表すものではない。

工事担当課等名　県南農村整備

所属長	執行者	補助者	委任状確認者

数値的判断基準による判定表

判定基準の適用区分： 3ーキ　農業農村整備工事で土木系工事と一括計上価格（施設機械系工事)の合算による工事

項　目	直接工事費	共通仮設費	現場管理費	一般管理費等	計
設計金額(a)	171,181,000	25,346,000	65,868,000	39,831,000	302,226,000
判 定 基 準	90%	80%	80%	50%	

合算額の算出	154,062,900	20,276,800	52,694,400	19,915,500	246,949,600

判 定 対 象 業 者 名	見積金額(b)								計
	率 (b)/(a)	判定	率 (b)/(a)	判定	率 (b)/(a)	判定	率 (b)/(a)	判定	合算判定※
板谷建設(株)	165,069,498		23,238,638		59,492,000		27,399,864		275,200,000
	96.42%	合格	91.68%	合格	90.32%	合格	68.79%	合格	

※　全ての入札者がいずれかの費目において判定基準を下回る場合は、合算額により判定する。

落札候補者 (調査対象者)	板谷建設(株)

判定担当者 職・氏名	主任　伊藤　基裕
判定確認者 職・氏名	特命課長　高橋　美香

様式第９号

入札参加資格確認調書

確認対象工事

工 事 名	農村地域防災減災事業白銀沢堤地区第２号工事		
工事場所	奥州市江刺藤里地内		
公 告 日	令和 6年10月25日	開 札 日	令和 6年11月22日

入札参加資格要件の確認内容

1　施工実績（※入札公告に施工実績の要件が付されていないときは記載不要）

		指示事項等
工 事 名	一関遊水地前堀地区管理堤工事	
ｺﾘﾝｽﾞ登録	(有)（登録番号：12608822V）・無	
工 事 場 所	岩手県一関狐禅寺地内	
最終請負額	287,700,000円	
発 注 者	国土交通省東北地方整備局岩手河川国道事務所	
工 期	平成21年 2月19日 ～ 平成21年11月20日	
受注形態等	単体施工（(元請)・一次下請）・ＪＶ施工（代表・非代表　　％）	
工事概要	築堤・護岸　河川土工 盛土工　路体(築堤)盛土:97,600m3、路体(築堤)外盛土:940m3	

2　配置予定技術者（主任技術者又は監理技術者）の資格・施工経験
（※入札公告に施工経験の要件が付されていないときは、施工経験の記載は不要）

				指示事項等
技術者氏名		[redacted]	生年月日	[redacted]
雇入れ年月日		令和 2年 2月 1日		
資格免許等 (※資格名称、交付番号、年月日等を記載)		1級土木施工管理技士 [redacted] 監理技術者資格者証 [redacted] 監理技術者講習修了履歴 [redacted]		
施工経験	工 事 名			
	ｺﾘﾝｽﾞ登録	有（登録番号　　）・無		
	工事場所			
	最終請負額	千円（　　千円）		
	発 注 者		従事役職	
	工 期	年 月 日～　年 月 日		
	従事期間	年 月 日～　年 月 日		
	受注形態等	単体施工（元請・一次下請）・ＪＶ施工（代表・非代表　　％）		
	工事概要			
経営業務管理責任者又は営業所専任技術者該当の有無		有 ・ (無)		
現在従事中の工事の有無		有（低入札落札）・有（低入札ではない）・(無)		
	有の場合	工 事 名		
		工事場所		
		発 注 者		
		従事役職	（専任・非専任）　兼務の可否　可 ・ 否	
		工 期	年 月 日～　年 月 日	

3　現場代理人（※低入札の場合に記載すること。）

				指示事項等
氏 名		[redacted]	生年月日	[redacted]
雇入れ年月日		令和 2年 4月 1日		
経営業務管理責任者又は営業所専任技術者該当の有無		有 ・ (無)		
現在従事中の工事の有無		有 ・ (無)		
	有の場合	工 事 名		
		発 注 者		
		従事役職		
		工 期	年 月 日～　年 月 日	

岩手県
県南広域振興局
－6.11.26
奥審第　号

上記のとおり条件付一般競争入札の入札参加資格を確認するための書類を添えて提出します。
なお、この調書のすべての記載事項及び確認書類は、事実と相違ないことを誓約します。

令和 6年11月26日

住　　所　　岩手県奥州市水沢区[redacted]町３番３５号
商号又は名称　　板谷建設株式会社
代表者氏名　　代表取締役社長　関口　聡

様式第９号　（※該当技術者を配置する場合に添付）

入札参加資格確認調書

確認対象工事

工 事 名	農村地域防災減災事業白銀沢堤地区第２号工事		
工事場所	奥州市江刺藤里地内		
公 告 日	令和 6年10月25日	開 札 日	令和 6年11月22日

４ 配置予定技術者(専任補助者)の資格・施工経験（※総合評価落札方式において、専任補助者を配置する場合に記載）
（※入札公告に施工経験の要件が付されていないときは、施工経験の記載は不要）

技術者氏名		[redacted]	生年月日	[redacted]
雇入れ年月日		平成14年 2月 1日		
資格免許等 (※資格名称、交付番号、年月日等を記載)		1級土木施工管理技士 [redacted] 監理技術者資格者証 [redacted] 監理技術者講習修了履歴 [redacted]		
施工経験	工 事 名	一関遊水地前堀地区管理堤工事		
	ｺﾘﾝｽﾞ登録	(有)（登録番号：12608822V） ・ 無		
	工事場所	岩手県一関市狐禅寺地内		
	最終請負額	287,700,000円		
	発 注 者	国土交通省東北地方整備局岩手河川国道事務所	従事役職	現場代理人
	工 期	平成21年 2月19日 ～ 平成21年11月20日		
	従事期間	平成21年 3月13日 ～ 平成21年11月20日		
	受注形態等	単体(施)工（(元)請・一次下請） ・ ＪＶ施工（代表・非代表　　％）		
	工事概要	築堤･護岸　河川土工 盛土工　路体(築堤)盛土:97,600m3、路体(築堤)外盛土:940m3		
経営業務管理責任者又は営業所専任技術者該当の有無		有 ・ (無)		
現在従事中の工事の有無		有 ・ (無)		
	有の場合	工 事 名		
		発 注 者		
		従事役職		
		工 期	年 月 日～ 年 月 日	

指示事項等

５ 配置予定技術者(監理技術者補佐)の資格（※監理技術者を２つの現場で兼務させる場合に記載すること。）

技術者氏名		生年月日	年 月 日
雇入れ年月日	年 月 日（直近の雇入れ年月日を記載すること。）		
資格免許等 (※資格名称、交付番号、年月日等を記載)			
経営業務管理責任者又は営業所専任技術者該当の有無	有 ・ 無		
現在従事中の工事の有無	有 ・ 無		
	有の場合	工 事 名	
		発 注 者	
		従事役職	
		工 期	年 月 日～ 年 月 日

指示事項等

６ 配置予定技術者(増員配置技術者)の資格（※予定価格１億円以上の工事で低入札の場合に記載すること。）

技術者氏名	[redacted]	生年月日	[redacted]
雇入れ年月日	令和 4年 6月 1日		
資格免許等 (※資格名称、交付番号、年月日等を記載)	1級建設機械施工技士 [redacted] 監理技術者資格者証 [redacted] 監理技術者講習修了履歴 [redacted]		
経営業務管理責任者又は営業所専任技術者該当の有無	有 ・ (無)		
現在従事中の工事の有無	有 ・ (無)		
	有の場合	工 事 名	
		発 注 者	
		従事役職	
		工 期	年 月 日～ 年 月 日

指示事項等

岩手県営建設工事請負契約書

1　工事名　　農村地域防災減災事業白銀沢堤地区第２号工事

2　工事場所　　奥州市江刺藤里地内

3　工　期　　自　　令和　6 年　12 月　11 日
　　至　　令和　8 年　3 月　13 日

4　工事を施工しない日及び工事を施工しない時間帯の定め
（1）　定めあり（別紙特記仕様書等のとおり）
（2）　定めなし

5　請負代金額　　金　　302,720,000　円
（うち取引に係る消費税額及び地方消費税額　金 27,520,000　円）

6　契約保証金　　金　　90,816,000 円

7　建設発生土の搬出先等
（1）　搬出予定あり（建設発生土の搬出先については仕様書に定めるとおり。
なお、この工事が資源の有効な利用の促進に関する法律（平成３年法律第48号）の規定により再生資源利用促進計画の作成を要する工事である場合は、受注者は、工事の施工前に発注者に再生資源利用促進計画を提出し、その内容を説明しなければならず、工事の完成後に発注者から請求があったときは、その実施状況を発注者に報告しなければならない。）

（2）　搬出予定なし

8　解体工事に要する費用等　　別紙１のとおり

上記の工事について、発注者と受注者は、各々の対等な立場における合意に基づいて、別記条項によって公正な請負契約を締結し、信義に従って誠実にこれを履行するものとする。
本契約締結の証として本書２通を作成し、当事者記名押印の上、各自１通を保有する。

令 和 6 年 12 月 10 日

発注者　　岩手県
契約担当者　　県南広域振興局長　小島　純

受注者　　岩手県奥州市[illegible]３番３５号
板谷建設株式会社
代表取締役社長　　関口　聡

農村地域防災減災事業白銀沢堤地区第２号工事　位置図

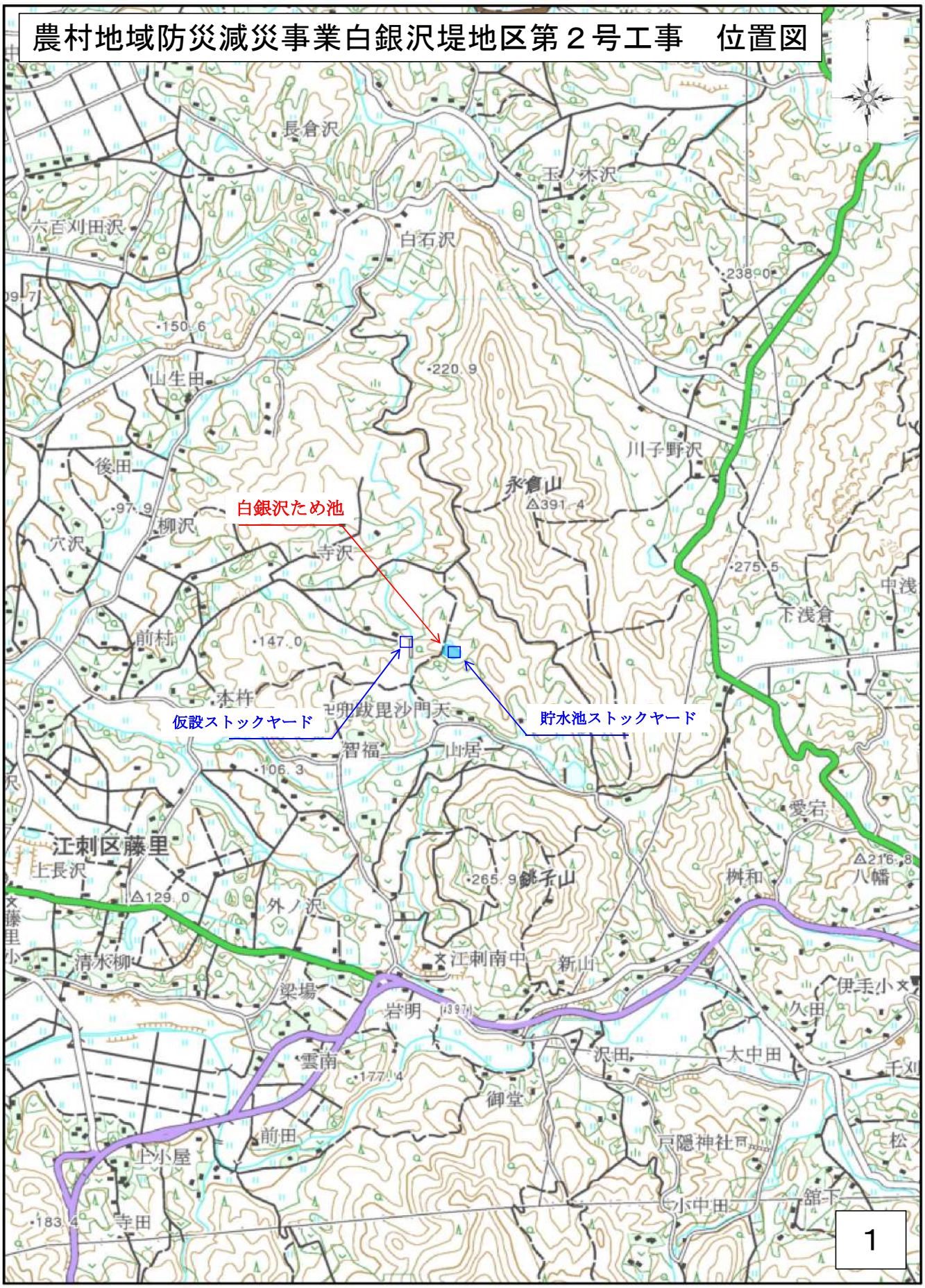

0　250　500　750　1000 m

1:25000

「この地図の作成に当たっては、国土地理院長の承認を得て、同院発行の2万5千分の1地形図を使用した。（承認番号　平28情使、第307-GISMAP37585号）」

ため池堤体全体計画平面図

S=1:500

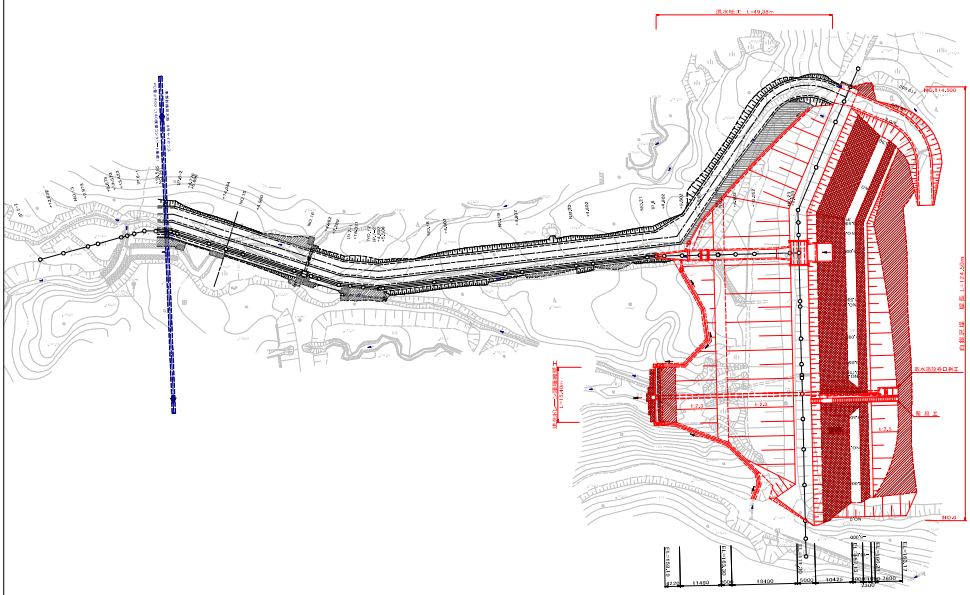

図面名称	図面番号
唐杉池堤防実施設計業務 白鳥沢堤体図 ため池堤体全体計画平面図 縮尺 S=1:500	2
測量	令和 年 月 日 終了
設計	
製図 / 照図	
検図	
奈良県橿原市 豊浦町 農村整備課	

ため池堤体縦断図

（堤体上流断面図）

V=1:100 H=1:500

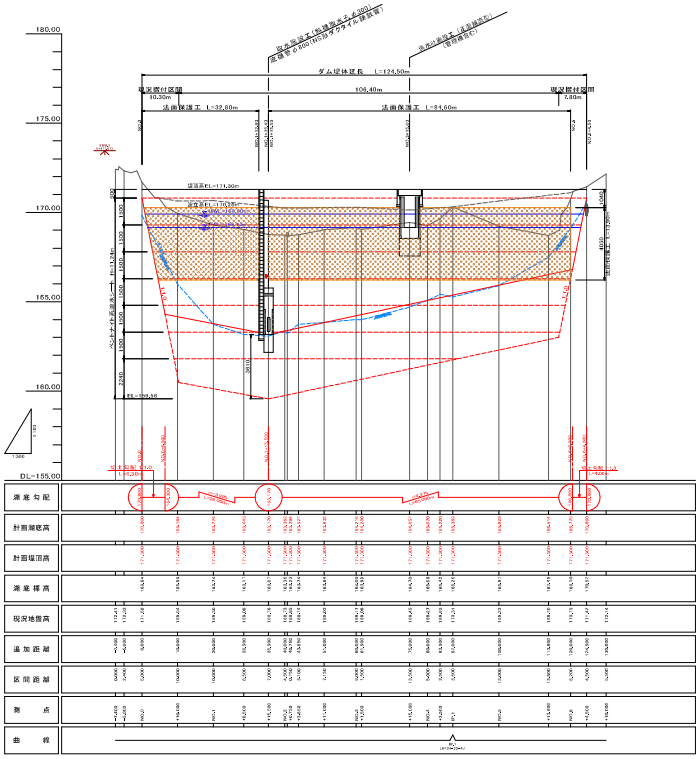

図面名称	図面番号
唐杉池堤防実施設計業務 白鳥沢堤体図 ため池堤体縦断図 縮尺 V=1:100 H=1:500	3
測量	令和 年 月 日 終了
設計	
製図 / 照図	
検図	
奈良県橿原市 豊浦町 農村整備課	

ため池堤体標準断面図

S=1:200

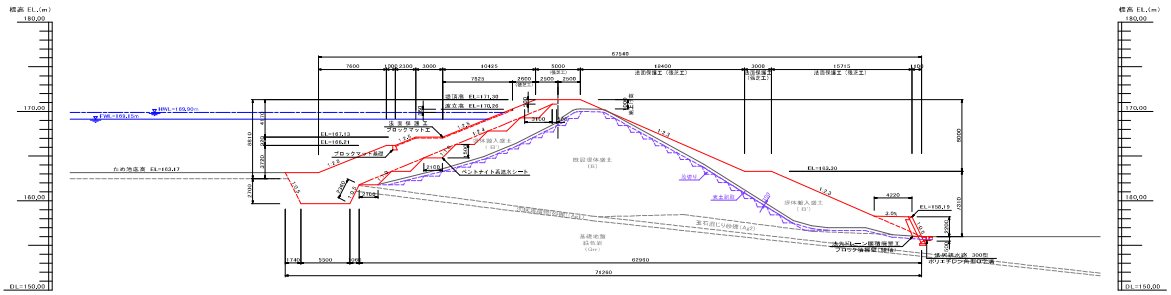

遮水シート標準設置断面図

S=1:100

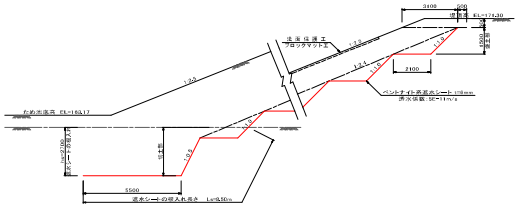

※ 遮水シートの埋入れは、不透水性土層に対し、2.7m以上とする。
※ 遮水シートの埋入れ長さは、不透水性土層に対し、0.5m以上とする。

段切り詳細図

S=1:50

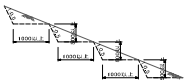

構造物側面接続図

S=1:10

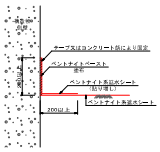

構造物底面接続図

S=1:10

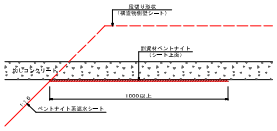

地山との接続図

S=1:20

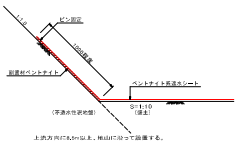

上流方向に0.5m以上、地山に沿って設置する。

図面の名称		図面番号
貴村池堤防実施図事業 白鹿沢堤体 ため池堤体標準断面図 縮尺:図参		4
割基	作成 年 月 日 終了	
設計		
製図	図紙	
図番		
奥市長坂設興月 農政部 農村整備課		

ため池堤体 掘削計画平面図

S=1:500

図面の名称		図面番号
貴村池堤防実施図事業 白鹿沢堤体 ため池堤体 掘削計画平面図 縮尺:S=1:500		5
割基	作成 年 月 日 終了	
設計		
製図	図紙	
図番		
奥市長坂設興月 農政部 農村整備課		

資料No.10

別紙様式４（その１）

抽 出 事 案 説 明 書

（担当部局名：沿岸広域振興局宮古審査指導監）

入 札 方 式	条件付一般競争入札方式（総合評価落札方式　簡易２型）		
工　事　名	一般国道 340 号小国地区ほか舗装補修工事		
工 事 種 別	舗装工事		
工 事 概 要	施工延長　1,320m、路面切削工　4,480m2、オーバーレイ工　4,480m2、 クラック防止シート張工　400m、区画線工　3,650m、 グルービング工　3,889m2		
入札参加資格	１　施工形態 単体 ２　地域要件 令和５・６年度県営建設工事競争入札参加資格者名簿の舗装工事Ａ級に登録されている者で、岩手県内に建設業法上の営業所（岩手県内に主たる営業所を有する者にあっては、主たる営業所に限る。）を有すること。 ３　施工実績要件 平成 21 年４月１日以降に、元請として施工面積 1,100m2 以上のグルービング工事を施工した実績を有すること。 ４　技術者要件 入札参加資格確認書類の提出期限の日前３か月以上継続して雇用している者を主任技術者又は監理技術者として専任で配置できること。		
入札参加資格設定の経緯及び理由	条件付一般競争入札における入札参加資格の設定基準及び条件付一般競争入札施工実績要件（例）一覧表を基本として、要件設定を行った。 １　施工形態 高度な技術を要する特殊工事に分類され、発注例は少ないものの、設計金額１億円未満で１業者で対応可能な舗装工事であることから、単体発注とした。 ２　地域要件設定理由 設定基準別紙３「地域要件の設定基準」では、５千万円以上１億円未満の工事の原則的な地域要件である工事施工場所の属する振興局等及び隣接する全ての振興局等のいずれかの管内に主たる営業所（管内に営業所を有する県外業者をその区域に主たる営業所を有する県内業者とみなす。）を有する者としているが、参入見込者が 20 者に満たなかったため、設定基準別紙３　２(1)により、県内全域まで拡大したところ、参入見込者が１０者以上となったため、地域要件を県内全域とした。 ３　施工実績要件設定理由 設定基準別紙４及び設定（例）一覧表に基づき、特殊舗装工事であるグルービング工事の施工実績とし、数量要件は、対象工事の施工面積の 10 分の 3 程度以上の実績を有することとした。 ４　技術者要件設定理由 設計額が１億円未満であることから、設定基準別紙４に基づき、配置技術者の資格及び施工経験に関する要件は付さないこととした。ただし、設計額が４千万円以上であることから、専任配置を要件とした。		
入札参加資格確認申請者数	２者　（参入見込：10 者）		
入札参加者数	２者	無資格者数	０者
契 約 金 額	72,160,000 円（うち取引に係る消費税及び地方消費税額 6,560,000 円）		

無資格理由の説明（無資格とされた業者がある場合のみ記入）	無		
入札の経緯及び結果	1	要件設定審議会	省略
	2	公告	令和7年2月6日
	3	参加申請書・技術提案書の受付	令和7年2月17日
	4	資格基本事項確認結果通知	令和7年2月18日
	5	技術評価結果通知書受理	令和7年2月19日
	6	入札	令和7年3月5日
	7	開札	令和7年3月6日
	8	入札参加資格確認	令和7年3月10日
	9	落札決定	令和7年3月19日
	10	契約締結	令和7年3月28日

総合評価落札方式条件付一般競争入札（簡易２型）要件設定一覧

１　工事概要

（1）工事番号　6-2-6007-00081

（2）工事名　一般国道340号小国地区ほか舗装補修工事

（3）工事場所　宮古市小国地内ほか

（4）工事概要　施工延長　1,320m、路面切削工　4,480m2、オーバーレイ工　4,480m2、クラック防止シート張工　400m、区画線工　3,650m、グルービング工　3,889m2

（5）工　　期　201日間

（6）設計金額　（税込）　80,194,400 円　（税抜）　72,904,000 円

２　競争参加資格

（1）施工形態

単者

（2）個別要件

条件		
格付・許可		舗装工事A級
地域		県内全域
施工実績	期間	平成 21年 4月 1 日 ～ 平成　年　月　日
	工事内容	元請として施工面積1,100m2以上のグルービング工事を施工した実績を有すること。
	形態	元請
技術者	資格	付さない
	経験	付さない

３　入札条件

（1）単価適用　該当 ・ **非該当**

（2）台風10号災害（岩泉町・土木Ａ以上・本庁承認済）　該当 ・ **非該当**

（3）債務負担行為見込み　**該当** ・ 非該当

（4）繰越告知（繰越明許費見込み）　該当 ・ **非該当**

（5）繰越告知（事故繰越見込み）　該当 ・ **非該当**

※(3)・(4)…議会提案（予定）のもの、(5)…財政課協議済みのもの

４　その他

（1）用地の取得状況　**済** ・ 未

別添様式

総合評価落札方式（簡易２型）参入見込表

１　工 事 名　　一般国道340号小国地区ほか舗装補修工事

２　工事場所　　宮古市小国地内ほか

３　工事概要　　施工延長　1,320m、路面切削工　4,480m2、オーバーレイエ　4,480m2、クラック防止シート張工　400m、区画線工　3,650m、グルービングエ　3,889m2

４　業種・格付け　　舗装工事Ａ級

５　数値的判断基準等に係る判定基準の適用区分　　「１　土木系工事」

【県内業者】

	入札参加資格要件			参入見込者数	案	備考
	地域要件	実績要件	その他要件			
原則	宮古,釜石,久慈,盛岡,花巻	１　施工実績要件 (1)工法 特殊舗装　(9/13) (2)施工実績要件 元請として施工面積1,100m2以上のグルービング工事を施工した実績を有すること。 (3)その他 なし ２　技術者資格要件等 (1) 配置予定技術者資格・施工経験要件 主任技術者又は監理技術者を専任で配置できること。	なし	9者		原則
補正	県内全域	同上	同上	10者	○	補正 （同等級内）

※舗装工事で設計額５千万円以上の場合は、管内に営業所を有する県外業者をその区域に主たる営業所を有する県内業者とみなす。

参入見込計　１０者

【参考】地域要件の設定基準

◇ 原則的な地域要件

設計額	原則的な地域要件（県内業者）
５千万円以上１億円未満	（原則）工事施工場所の属する振興局等及び隣接する全ての振興局等のいずれかの管内に主たる営業所を有する者

◇ 地理的条件優先順位表

	工事場所	振興局等									
		盛岡	花巻	北上	本局	一関	大船渡	釜石	宮古	久慈	二戸
県内	宮古市	4	5	7	8	9	6	2	1	3	１０

◆県内業者の参入見込数が２０者に満たないが、県内全域まで拡大して県内業者の参入見込数が１０者以上であるため地域要件を県内全域とするもの。（参加資格設定基準P8 「2地域要件の補正 (1)県内業者の地域要件の補正【ステップ2】」）

総合評価落札方式条件付一般競争入札公告

令和７年２月６日

沿岸広域振興局長　　工藤　直樹

１　工事概要

（１）工 事 名　　一般国道 340 号小国地区ほか舗装補修工事

（２）工事場所　　宮古市小国地内ほか

（３）工事内容　　施工延長　1,320m、路面切削工　4,480m2、オーバーレイ工　4,480m2、
クラック防止シート張工　400m、区画線工　3,650m、グルービング工　3,889m2

（４）工　　期　　201 日間

（５）予定価格　　72,904,000 円（税抜）

２　入札等の予定日時

（１）入 札 日 時　　令和７年３月５日（水）午前９時から午後５時まで

（２）開札予定日時　　令和７年３月６日（木）午前 11 時 15 分

３　入札方式

（１）本工事は、価格その他の条件が県にとって最も有利なものをもって入札した者を落札者とする総合評価落札方式（簡易２型）による条件付一般競争入札の対象工事である。

（２）本工事は、電子入札の対象工事であり、対応についての詳細は「県営建設工事に係る電子入札実施要領」（平成 17 年 1 月 12 日付け総務第 838 号）による。

（３）本工事は、入札参加者の競争参加資格を入札後に審査する事後審査方式の条件付一般競争入札の対象工事である。

４　入札参加資格

（１）令和５・６年度県営建設工事競争入札参加資格者名簿の舗装工事Ａ級に登録されている者で、岩手県内に建設業法上の営業所（岩手県内に主たる営業所を有する者にあっては、主たる営業所に限る。）を有すること。

（２）平成 21 年４月１日以降に、元請として施工面積 1,100m2 以上のグルービング工事を施工した実績を有すること。

（３）１に示した工事に 13 に示す入札参加資格確認書類の提出期限の日前３か月以上継続して雇用している者を主任技術者又は監理技術者として専任で配置できること。

（４）専任補助者を配置する場合は、（３）の基準を満たす者を専任補助者として配置できること。

５　入札保証金　　免除

６　入札参加申請書の受付期限及び提出方法

（１）入札参加申請書

入札参加希望者は、（３）アに掲げる条件付一般競争入札参加申請書（条件付一般競争入札実施要領様式第３号。以下「入札参加申請書」という。）を提出すること。

（２）総合評価技術提案書等

入札参加希望者は、価格以外の評価を行うために必要な（３）イ及びウに掲げる資料（以下「総合評価技術提案書等」という。）を提出すること。

（３）提出書類

ア　様式第３号　　：入札参加申請書

イ　様式第３号　　：総合評価技術提案書

ウ　様式第３－１－４号：一般工事用（ICT 活用工事）（総合評価技術提案書に添付して提出する資料）

なお、様式はホームページ
（ https://www.pref.iwate.jp/kensei/nyuusatsu/kouji/index.html ）に掲載していること。

（4）受付期限及び提出方法

（3）に掲げる提出書類は、岩手県電子入札システム（以下「電子入札システム」という。）により令和７年２月６日（木）午前９時から令和７年２月 17 日（月）正午までに提出すること。なお、紙入札参加承諾願を入札担当課等の長に提出し受理された場合又は入札担当課等の長から紙入札に切り替える旨の指示があった場合は、令和７年２月 17 日（月）正午までに岩手県宮古市五月町１番 20 号　沿岸広域振興局宮古審査指導監に持参のうえ提出すること。

なお、提出する電子ファイルの容量の上限は３MBとし、これを超える場合には、発注者にあらかじめ電話連絡し、入札参加申請書のみを電子入札システムで提出したうえで、総合評価技術提案書等を令和７年２月 17 日（月）正午までに岩手県宮古市五月町１番 20 号　沿岸広域振興局宮古審査指導監に持参のうえ提出すること。

（5）（3）に掲げるすべての書類（入札参加申請書及び総合評価技術提案書等）を提出できない場合は、入札に参加できないこと。

7　入札説明書の配付

入札説明書は、ホームページで配付する。なお、入札参加希望者は、本工事に申請しようとするときは、ホームページを必ず確認し、常に最新の入札説明書及び関係様式を使用すること。

8　設計図書及び契約条項の閲覧

設計書（金抜き）、特記仕様書等の閲覧は、ホームページの入札情報公開サービスにより行う。なお、入札情報公開サービスでの閲覧可能期間は、開札日の電子入札システム稼働時間内までとする。

9　質問書の受付及び回答方法

設計図書等に対して質問がある場合は、書面（様式任意。ＦＡＸによる提出可）により令和７年２月 26 日（水）午後５時までに 16（1）に示す照会先に提出すること。また、回答は、入札参加者に対し令和７年３月３日（月）午後５時までにＦＡＸによる送信又はホームページ若しくは入札情報公開サービスへの掲載により行う。

10　入札書の提出方法

（1）入札書及び工事費内訳書（総括）は、電子入札システムにより２（1）の入札日時に提出すること。ただし、紙入札参加承諾願を入札担当課等の長に提出し受理された場合又は入札担当課等の長から紙入札に切り替える旨の指示があった場合は、２（1）の入札日時に岩手県宮古市五月町１番 20 号　沿岸広域振興局宮古審査指導監に持参のうえ提出すること。

（2）入札に関する詳細は、総合評価落札方式条件付一般競争入札心得によること。

11　工事費内訳書の提出

（1）入札書に記載する入札金額に係る数量、単価及び金額を明らかにした工事費内訳書（以下「内訳書」という。）を作成すること。

（2）入札に当たっては、内訳書のうち主要項目を抜粋した工事費内訳書（総括）（条件付一般競争入札実施要領様式第８号）を入札書に添付して提出すること。なお、添付されていない場合等には開札時に入札を無効とすること。

（3）内訳書及び工事費内訳書（総括）と入札金額は一致させること（内訳書で積算した工事価格（税抜）の千円未満の端数処理を除く。）。なお、一致しない場合は、13 の資格審査時に入札を無効（資格不適格）とすること。

12　総合評価点算定基準

別紙のとおり

13　資格審査時等の提出書類

（1）開札後、発注機関から入札参加資格確認書類の提出を求められた場合は、提出を指示された日の翌日から起算して２日目の日（休日を除く。）の午後５時までに入札参加資格確認調書（条件付一般競争入札実施要領様式第９号）に確認書類を添えて持参のうえ提出すること。

（2）開札後、発注機関から技術提案評価項目Ａに係る確認書類の提出を求められた場合は、提出を指示された日の翌日から起算して２日目の日（休日を除く。）の午後５時までに確認書類を持参により提出すること。

14　落札者決定の方法

本工事は、有効な入札を行った入札者について、12 により算定した総合評価点の最も高い者を落札者とする。

15　その他

（1）本工事に係る予算案が、県議会の２月定例会において否決された場合は、この入札公告を取り消すものとする。なお、本工事の契約締結時点において国庫補助金の繰越手続きが完了していない場合には、当初契約の工期は「令和７年３月 31 日まで」とし、繰越手続き完了後に予定の工期に変更するものとする。

（2）本工事は、低入札価格調査制度を適用する。なお、低入札価格調査制度による数値的判断基準及び失格基準の判定に当たっては、判定基準の適用区分（１　土木系工事）を適用する。

（3）入札参加申請書及び確認書類に虚偽の記載をした者に対しては、県営建設工事に係る指名停止等措置基準（平成７年２月９日付け建振第 281 号）に基づき、指名停止等の措置を行うことがある。

（4）入札参加資格を満たしている者であっても、不正又は不誠実な行為があった場合、経営状況が著しく不健全であると認められる場合等にあっては、参加資格を認めないことがある。

（5）入札参加に要する費用は、入札参加希望者の負担とし、本工事の入札が中止された場合であってもその補償を請求することができないものとする。

（6）その他詳細については、総合評価落札方式条件付一般競争入札公告〔共通事項〕及び総合評価落札方式条件付一般競争入札説明書に示すとおりとする。

16　照会先

（1）一般的事項

沿岸広域振興局 宮古審査指導監

＜電話 0193-64-2211（内線 216）ＦＡＸ 0193-63-4703＞

（2）総合評価技術提案書に関する事項

沿岸広域振興局 土木部 宮古土木センター 道路整備課

＜電話 0193-64-2221（内線 364）＞

(別紙(簡２－４))

総合評価点算定基準（簡易２型：一般工事用(ICT 活用工事)）

1　工事名	一般国道 340 号小国地区ほか舗装補修工事
2　評価点の算定基準	(1) 評価方法：簡易２型 総合評価点算定基準（加算方式） 総合評価点＝価格評価点＋技術評価点 価格評価点＝100×（1－ 入札価格 / 予定価格 ） 入札価格が調査基準価格を下回った場合は、入札価格を調査基準価格に置き換えて算定する。 (2) 技術評価点（簡易２型１５点） 技術評価点＝Ａ(10 点)　×　１．５ （Ａ：技術提案評価項目Ａ） (3) 技術提案評価項目Ａ：一般工事用(ICT 活用工事) (4) 企業の施工能力における同種・類似工事の設定 同種工事：元請として施工面積 3,889m2 以上のグルービング工の施工実績 類似工事：元請として施工面積 2,000m2 以上のグルービング工の施工実績 (5) 配置予定技術者の施工経験における同種・類似工事の設定 同種工事：元請として施工面積 3,889m2 以上のグルービング工の施工経験 類似工事：元請として施工面積 2,000m2 以上のグルービング工の施工経験 (6) 地域精通度等における工事箇所の振興局等管内及び市町村 振興局等管内：沿岸広域振興局（宮古地区） 市　町　村：宮古市
3　技術提案様式	1) 様式第３号 2) 様式第３－１－４号

競争参加資格確認通知書発行対象一覧

申請受付一覧 ⇨ 審査一覧 ➡ 受付状況一覧 ⇨ 状況登録 ⇨ 結果登録

案件名称	一般国道340号小国地区ほか舗装補修工事
案件番号	103001600920240143
管理コード	6009-0001
担当者	宮古審査指導監入札担当者1
参加申請締切日時	令和07年02月17日 12時00分
確認通知書発行開始日時	令和07年02月17日 13時00分

一括作成　一括発行
選定業者取込　最新表示

最新更新日時　2025.07.30 14:25

番号	業者名称	一括処理 適用 ▼全て	資格有り	資格無し	通知書	修正/再通知	登録状況	参照	取消	摘要
1	松田建設(株)				表示		参加資格有	済		
2	(株)明和土木				表示		参加資格有	済		

令和07年02月18日

入札書提出前の入札参加資格確認結果通知書

松田建設（株）
代表取締役
松田　孝　様

岩手県
沿岸広域振興局長
工藤　直樹

先に申請のあった下記の調達案件に係わる競争参加資格について、下記の通り確認したので、通知します。

記

通知書番号	1030016009202401432000000001	
公告日	令和07年02月06日	
案件名称	一般国道340号小国地区ほか舗装補修工事	
入札開始日時	令和07年03月05日 09時00分	
入札書提出締切日時	令和07年03月05日 17時00分	
内訳書開封予定日時	令和07年03月06日 08時30分	
開札予定日時	令和07年03月06日 11時15分	
競争参加資格の有無	有	
	理由または条件	確認した事項 〇入札参加資格要件に合致した営業所所在地及び競争入札参加資格者名簿登録 〇他の入札参加申請者と経常JVを構成していないこと及び資本・人的関係がないこと。

別添２

入札調書（総合評価落札方式・簡易２型）

開札日時　令和7年 3月 6日　午前11時17分
落札決定日　令和7年 3月19日

工事名　一般国道340号小国地区ほか舗装補修工事
工事場所　宮古市小国地内ほか
予定価格　80,194,400 円　調査基準価格　72,110,579 円
予定価格（税抜）　72,904,000 円　調査基準価格（税抜）　65,555,072 円
失格基準価格（税抜）　62,277,318 円

入札者名	技術提案評価項目Ａ					技術評価点計(①×1.5)③	入札額(円)	価格評価点④	総合評価点③+④	備考
	企業の施工能力	技術者の要件	地域精通度等	小計①						
（株）明和土木	2.7	2.5	2.0	7.2		10.80	65,600,000	10.018	20.818	落札
松田建設（株）	1.9	1.8	0.0	3.7		5.55	65,531,000	10.080	15.630	

備考
１　入札額に当該額の１０％に相当する額を加算した金額が法律上の入札価格である。
２　落札候補者として事後審査した者以外の総合評価点は確定値ではない（ただし、入札者が１者のみの場合は、技術提案評価項目Ａの事後審査は行わないため、総合評価点は確定値ではない。）。
３「企業の施工能力」は、この工事を施工するために必要と県が考える能力について評価したものであり、その企業全体の技術力を表すものではない。

工事担当課等名　宮古土木センター

所属長	執行者	補助者	委任状確認者

様式第９号

入札参加資格確認調書

確認対象工事

工 事 名	一般国道340号小国地区ほか舗装補修工事		
工事場所	宮古市小国地内ほか		
公 告 日	令和7年2月6日	開 札 日	令和7年3月6日

入札参加資格要件の確認内容

1　施工実績（※入札公告に施工実績の要件が付されていないときは記載不要）

		指示事項等
工 事 名	一般国道107号ほか日向地区ほか舗装補修工事	
ｺﾘﾝｽﾞ登録	有（登録番号：４０４５１６８６０７）・無	
工 事 場 所	岩手県気仙郡住田町世田米字日向地内ほか	
最終請負額	２４９，０７３千円（　　千円）	
発 注 者	岩手県沿岸広域振興局土木部大船渡土木センター	
工　　期	２０２１年０６月０８日　～　２０２２年０３月１８日	
受注形態等	単体施工（元請・一次下請）・ＪＶ施工（代表・非代表　　%）	
工事概要	施工延長　３４１３m　NSDG工　５０２２㎡	

2　配置予定技術者（主任技術者又は監理技術者）の資格・施工経験
（※入札公告に施工経験の要件が付されていないときは、施工経験の記載は不要）

				指示事項等
技術者氏名		[redacted]	生年月日 [redacted]	
雇入れ年月日		[redacted]（直近の雇入れ年月日を記載すること。）		
資格免許等（※資格名称、交付番号、年月日等を記載）		２級土木施工管理技士 [redacted]		
施工経験	工 事 名			
	ｺﾘﾝｽﾞ登録	有（登録番号　　）・無		
	工事場所			
	最終請負額	千円（　　千円）		
	発 注 者		従事役職	
	工　　期	年　月　日～　　年　月　日		
	従事期間	年　月　日～　　年　月　日		
	受注形態等	単体施工（元請・一次下請）・ＪＶ施工（代表・非代表　　%）		
	工事概要			
経営業務管理責任者又は営業所専任技術者該当の有無		有　無		
現在従事中の工事の有無		有（低入札落札）・有（低入札ではない）・無		
	有の場合	工 事 名		
		工事場所		
		発 注 者		
		従事役職	現場代理人・監理技術者（専任・非専任）	兼務の可否　可・否
		工　期		

3　現場代理人（※低入札の場合に記載すること。）

				指示事項等
氏　　名			生年月日　年　月　日	岩手県沿岸広域振興局 -7.3.10 宮審第　号
雇入れ年月日		年　月　日（直近の雇入れ年月日を記載すること。）		
経営業務管理責任者又は営業所専任技術者該当の有無		有・無		
現在従事中の工事の有無		有・無		
	有の場合	工 事 名		
		発 注 者		
		従事役職		
		工　期	年　月　日～　　年　月　日	

上記のとおり条件付一般競争入札の入札参加資格を確認するための書類を添えて提出します。
なお、この調書のすべての記載事項及び確認書類は、事実と相違ないことを誓約します。

令和　７ 年 ３ 月１０日

住　　所　岩手県大船渡市大船渡町字上山14番地3
商号又は名称　株式会社　明和土木
代表者氏名　　代表取締役　金野　乃士

岩手県営建設工事請負契約書

1　工事名　一般国道340号小国地区ほか舗装補修工事

2　工事場所　宮古市小国地内ほか

3　工期　自　令和7年3月29日
　　至　令和7年10月15日

4　工事を施工しない日及び工事を施工しない時間帯の定め
（1）　定めあり（別紙特記仕様書等のとおり）
（2）　定めなし

5　請負代金額　金　72,160,000円
（うち取引に係る消費税額及び地方消費税額　金　6,560,000円）

6　契約保証金　金　7,216,000円

7　建設発生土の搬出先等
（1）　搬出予定あり（建設発生土の搬出先については仕様書に定めるとおり。なお、この工事が資源の有効な利用の促進に関する法律（平成3年法律第48号）の規定により再生資源利用促進計画の作成を要する工事である場合は、受注者は、工事の施工前に発注者に再生資源利用促進計画を提出し、その内容を説明しなければならず、工事の完成後に発注者から請求があったときは、その実施状況を発注者に報告しなければならない。）

（2）　搬出予定なし

8　解体工事に要する費用等　別紙のとおり

上記の工事について、発注者と受注者は、各々の対等な立場における合意に基づいて、別記条項によって公正な請負契約を締結し、信義に従って誠実にこれを履行するものとする。

本契約締結の証として本書2通を作成し、当事者記名押印の上、各自1通を保有する。

令和7年3月28日

発注者　岩手県
契約担当者
沿岸広域振興局長　工藤直樹

受注者　大船渡市大船渡町字上山14番地3
株式会社明和土木
代表取締役　金野乃士

一般国道340号小国地区ほか舗装補修工事　位置図（1/2）

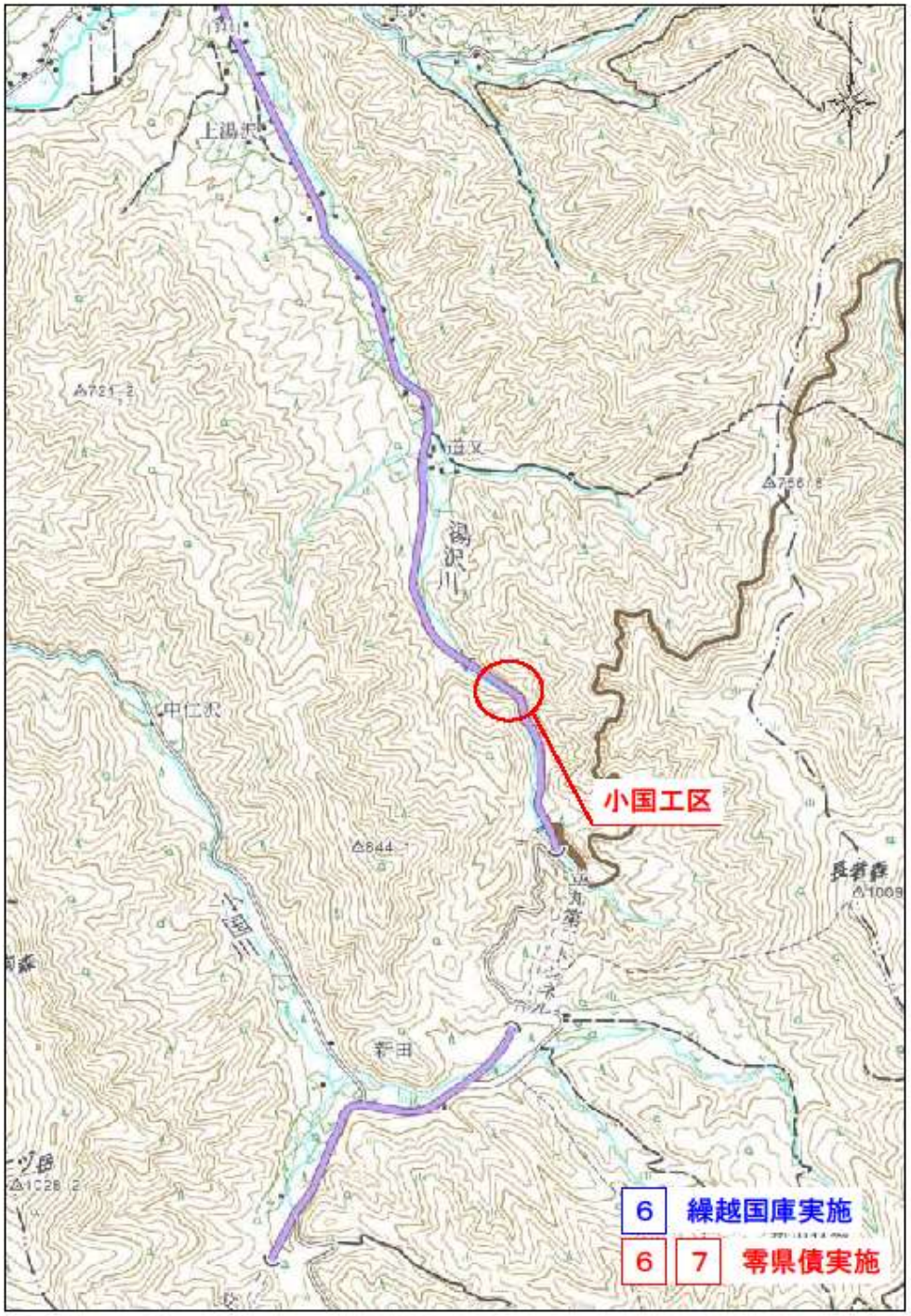

一般国道340号小国地区ほか舗装補修工事　位置図（2/2）

標準横断図（１／２）

舗装構成　小国工区

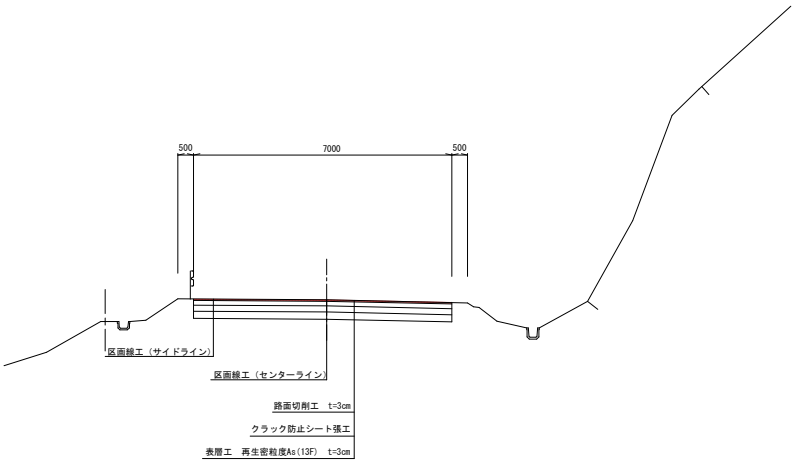

岩手県県土整備部	
一般国道340号	小国工区
全　枚ノ中　其	横断図
令　和　6　年　度	
一般国道340号小国地区ほか舗装補修工事	
縮　尺	図示

標準横断図（２／２）

標準横断図（堂道トンネル）　S=1:50

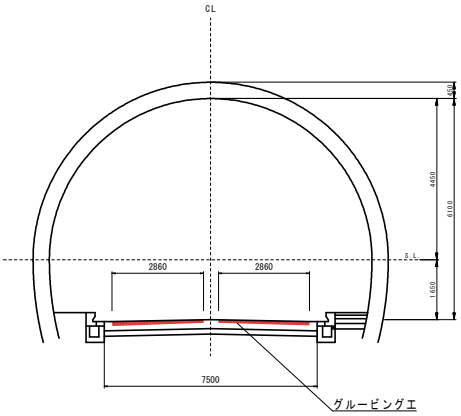

標準横断図（つなぎトンネル）　S=1:50

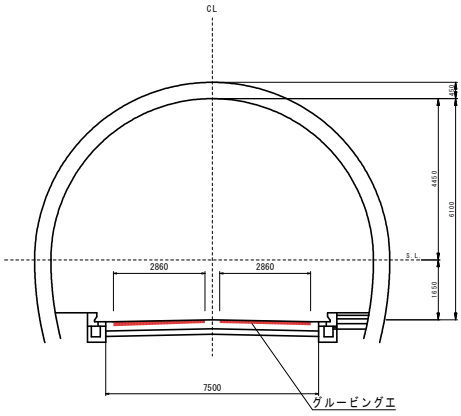

標準横断図（深戸トンネル）　S=1:50

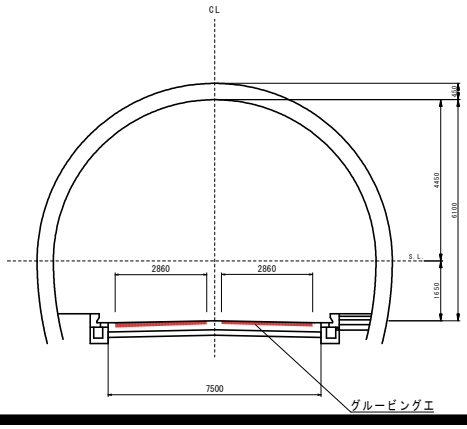

岩手県県土整備部	
一般国道340号	堂道トンネルほか
全　枚ノ中　其	横断図
令　和　6　年　度	
一般国道340号小国地区ほか舗装補修工事	
縮　尺	図示

資料No.11

別紙様式４（その３）

抽 出 事 案 説 明 書

（担当部局名：　企業局業務課）

入 札 方 式	随意契約方式
工　事　名	施設総合管理所集中監視制御システム更新工事
工 事 種 別	通信設備工事
工 事 概 要	集中監視制御システム更新　一式 既設集中監視制御システム改修　一式 遠方監視制御装置（子局）更新　一式 PMCN 変換装置設置　一式
随意契約の理由	施設総合管理所集中監視制御システムの更新を目的として、設計者及び施工者を一括で選定する方式を採用し、「岩手県企業局所管建設工事に係る公募型プロポーザル実施要綱」に基づき公募による企画競争（プロポーザル方式）を実施した結果、優先交渉権者とされた者と随意契約するものである。
契 約 金 額	902,440 千円（うち取引に係る消費税額及び地方消費額　82,040 千円）
そ　の　他	

地方公営企業法施行令第21条の13
第１項　随意契約によることができる場合は、次に掲げる場合とする。
第２号　不動産の買入れ又は借入れ、地方公営企業が必要とする物品の製造、修理、加工又は納入に使用させるため必要な物品の売払いその他の契約でその性質又は目的が競争入札に適しないものをするとき。

様式第２号(第５第２項関係)

随意契約理由書

工事名　施設総合管理所集中監視制御システム更新工事

根拠規定等	地方公営企業法施行令第21条の13第1項第2号 性質又は目的が競争入札に適しないもの。
随意契約理由	本工事は、「岩手県企業局所管建設工事に係る公募型プロポーザル実施要綱第11契約の締結」に基づき、優先交渉権者と工事請負契約を締結しようとするものである。 岩手県企業局所管建設工事に係る公募型プロポーザル実施要綱第11　契約の締結 第１項　企業局は、優先交渉権者と協議のうえ、対象工事に係る契約を締結する。なお、協議の結果、優先交渉権者との間において、工事に係る契約の締結に至らなかった場合、委員会における総合評価点が高い応募者から順に協議を行う。
選定業者	富士電機株式会社
選定理由	選定業者は、岩手県企業局所管建設工事に係る公募型プロポーザル選定委員会により、令和6年10月30日付け企業業第198号で決定した、優先交渉権者（別紙参照）である。

注）随意契約理由及び選定理由は、その理由を具体的に記入すること。

写

別紙

企業業第 198 号
令和6年10月30日

富士電機株式会社　東北支社
支社長　尾崎　俊晴　様

岩手県企業局長　中里　裕美[redacted]

岩手県企業局所管建設工事に係る公募型プロポーザル選定委員会の
審査結果について（通知）

この度は、施設総合管理所集中監視制御システム更新工事に係るプロポーザルに御参加いただき、誠にありがとうございました。

標記委員会において審査を実施した結果、貴社を優先交渉権者として決定しましたので通知します。

なお、審査結果は以下のとおりであり、県のホームページでも公表します。

今後はプロポーザル実施要領に記載のとおり、工事契約に向けた協議を実施いたしますので引き続きよろしくお願いいたします。

【審査結果】

プロポーザル参加者	総評点
富士電機株式会社	577 点／840 点

担　当
業務課電気担当　伊藤　友一
TEL：019-629-6399

企業業第 283 号
令和 7 年 1 月 23 日

富士電機株式会社　様

岩手県企業局長
中里　裕美

見積書の提出について（依頼）

平素より県営発電事業の推進に格別の御配慮を賜り厚くお礼申し上げます。

さて、先にプロポーザルを実施しました「施設総合管理所集中監視制御システム更新工事」について、下記の要領により見積書を提出くださいますようお願いします。

記

1　見積りを依頼する事項

（1）工 事 名　　施設総合管理所集中監視制御システム更新工事
（詳細は、別添設計書等のとおりです。）

（2）工事場所　　岩手県盛岡市上田字松屋敷　地内ほか

（3）工事期間　　令和 10 年 3 月 15 日まで

2　見積書提出日時及び場所

（1）令和７年２月４日（火）　午前 11 時 00 分

（2）盛岡市内丸１１－１　岩手県企業局　会議室（盛岡地区合同庁舎６階）

3　その他

別添の「見積心得」を御了知の上、見積り願います。

【担当】
業務課電気担当　　伊藤　友一
電話　019-629-6399
FAX　019-629-6404
E-mail yuuichi-i@pref.iwate.jp

見　積　調　書

見積年月日	令和７年２月４日　　午前 11 時 00 分		
執行場所	盛岡地区合同庁舎６階　岩手県企業局　大会議室		
工事名	施設総合管理所集中監視制御システム更新工事		
工事場所	岩手県盛岡市上田字松屋敷　地内		
予定価格（税込）	903,090,100　円	最低制限価格（税込）	—　円
予定価格（税抜）	820,991,000　円	最低制限価格（税抜）	—　円

年度	格付	業種	落札価格（円）	落札年月日
	—	—	902,440,000	令和７年２月４日

見積業者	見積額（円）			落札額（円）
	第１回目	第２回目	第３回目	
富士電機株式会社	821,000,000	820,400,000		820,400,000
	第４回目	第５回目	第６回目	
	第７回目	第８回目	第９回目	
	第 10 回目	第 11 回目	第 12 回目	
	第 13 回目	第 14 回目	第 15 回目	

執行者	補助者	委任状確認者
伊藤	鈴木	伊藤

備　考　　見積額に当該額の 10%に相当する額を加算した金額が法律上の見積価格である。

（落札額）　　（落札価格）

820,400,000 × 1.1 = 902,440,000

日本政府
160000
収入印紙
仙台中ME376

岩手県営建設工事請負契約書

1　工　事　名　施設総合管理所集中監視制御システム更新工事

2　工事場所　盛岡市上田字松屋敷　地内ほか

3　工　　期　　自　　令和　７年２月１８日
　　至　　令和１０年３月１５日

4　工事を施工しない日及び工事を施工しない時間帯の定め
　(1)　定めあり（別紙特記仕様書等のとおり）
　（2）　定めなし

5　請負代金額　　金　９０２，４４０，０００　円
　（うち取引に係る消費税及び地方消費税の額　金　８２，０４０，０００　円）

6　契約保証金　　免除

7　建設発生土の搬出先等
　（1）　搬出予定あり（建設発生土の搬出先については仕様書に定めるとおり。なお、この工事が資源の有効な利用の促進に関する法律（平成３年法律第48号）の規定により再生資源利用促進計画の作成を要する工事である場合は、受注者は、工事の施工前に発注者に再生資源利用促進計画を提出し、その内容を説明しなければならず、工事の完成後に発注者から請求があったときは、その実施状況を発注者に報告しなければならない。）
　(2)　搬出予定なし

8　解体工事に要する費用等　　別紙１のとおり

上記の工事について、発注者と受注者は、各々の対等な立場における合意に基づいて、別記条項によって公正な請負契約を締結し、信義に従って誠実にこれを履行するものとする。
本契約締結の証として本書２通を作成し、当事者記名押印の上、各自１通を保有する。

令和７年２月１７日

発注者　　岩手県　電気事業管理者
　　氏　名　企業局長　　中里　裕美

受注者　　住　所　東京都品川区大崎一丁目11番２号
　　富士電機株式会社
　　氏　名　代表取締役社長　近藤　史郎

上記代理人　　住　所　宮城県仙台市青葉区[redacted]一丁目９番１号
　　富士電機株式会社[redacted]
　　氏　名　支社長　尾崎　俊[redacted]

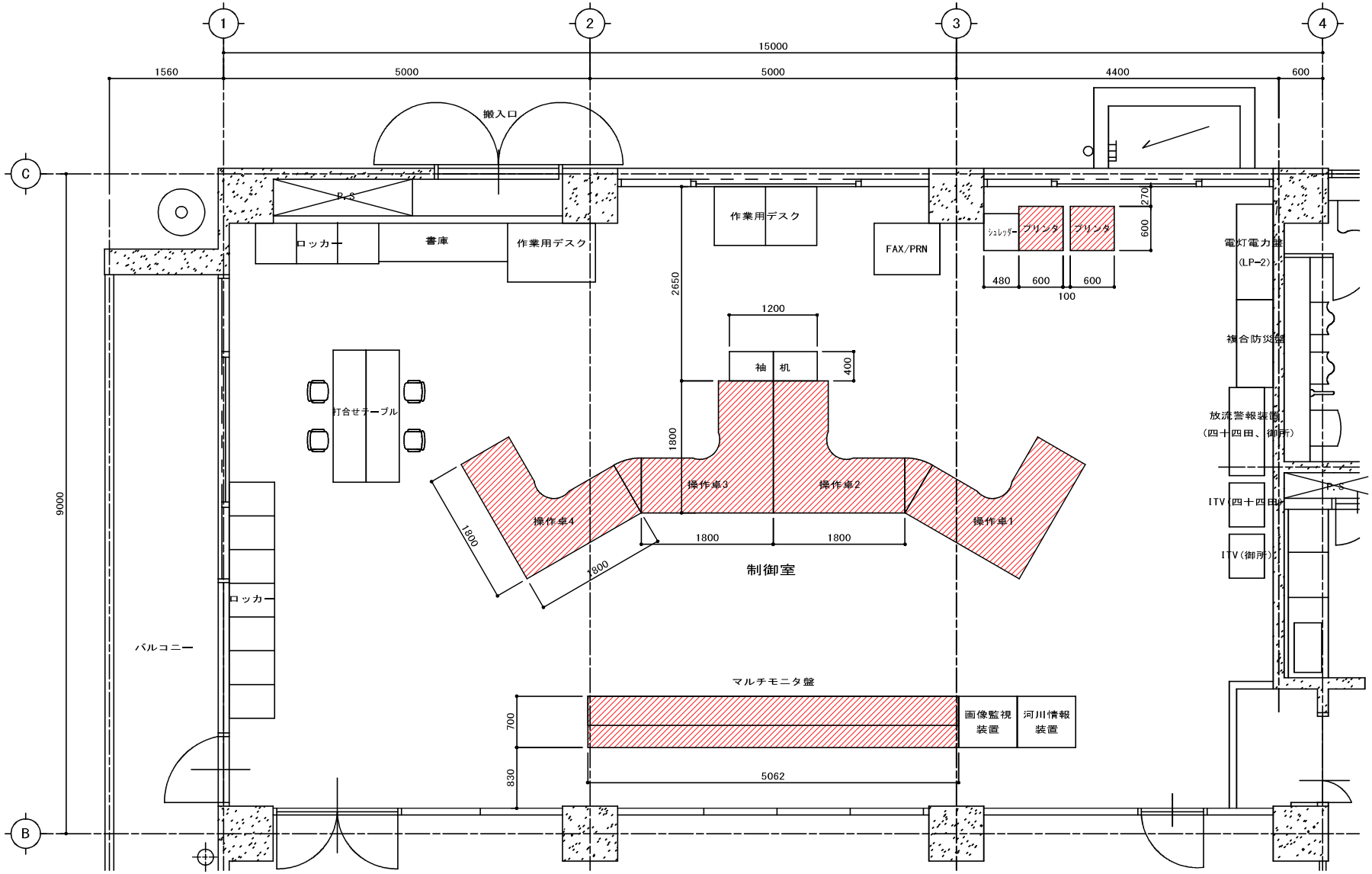

※図中の ▨ は、今回の更新範囲を示す。

工事名	施設総合管理所 集中監視制御システム更新工事		
図面名	施設総合管理所　２階制御室		
作成年月日			
縮尺		図面番号	2
会社名			
事業者名	岩手県企業局		

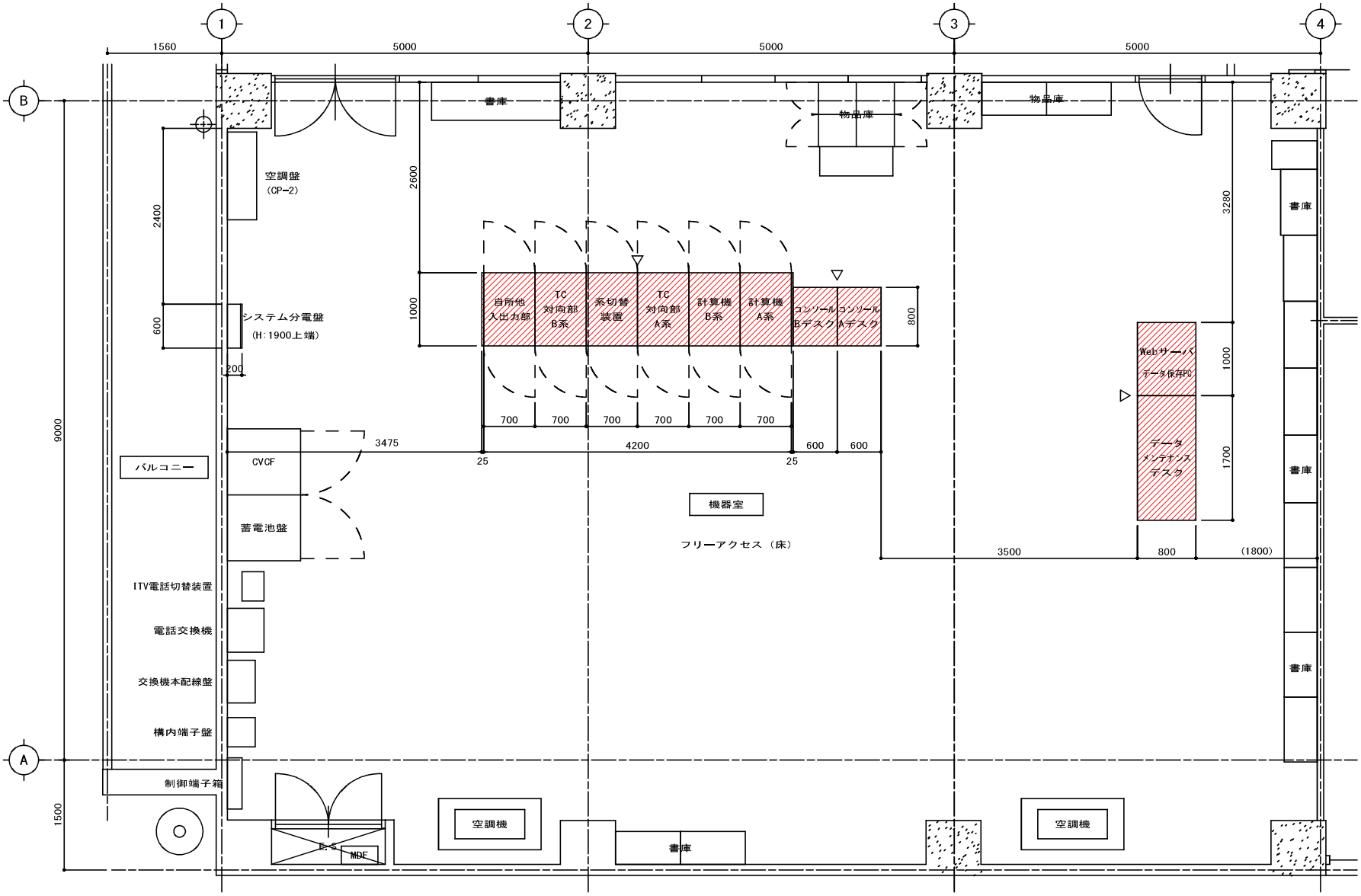

※図中の ▨ は、今回の更新範囲を示す。

工事名	施設総合管理所 集中監視制御システム更新工事		
図面名	施設総合管理所　２階機器室		
作成年月日			
縮尺		図面番号	3
会社名			
事業者名	岩手県企業局		

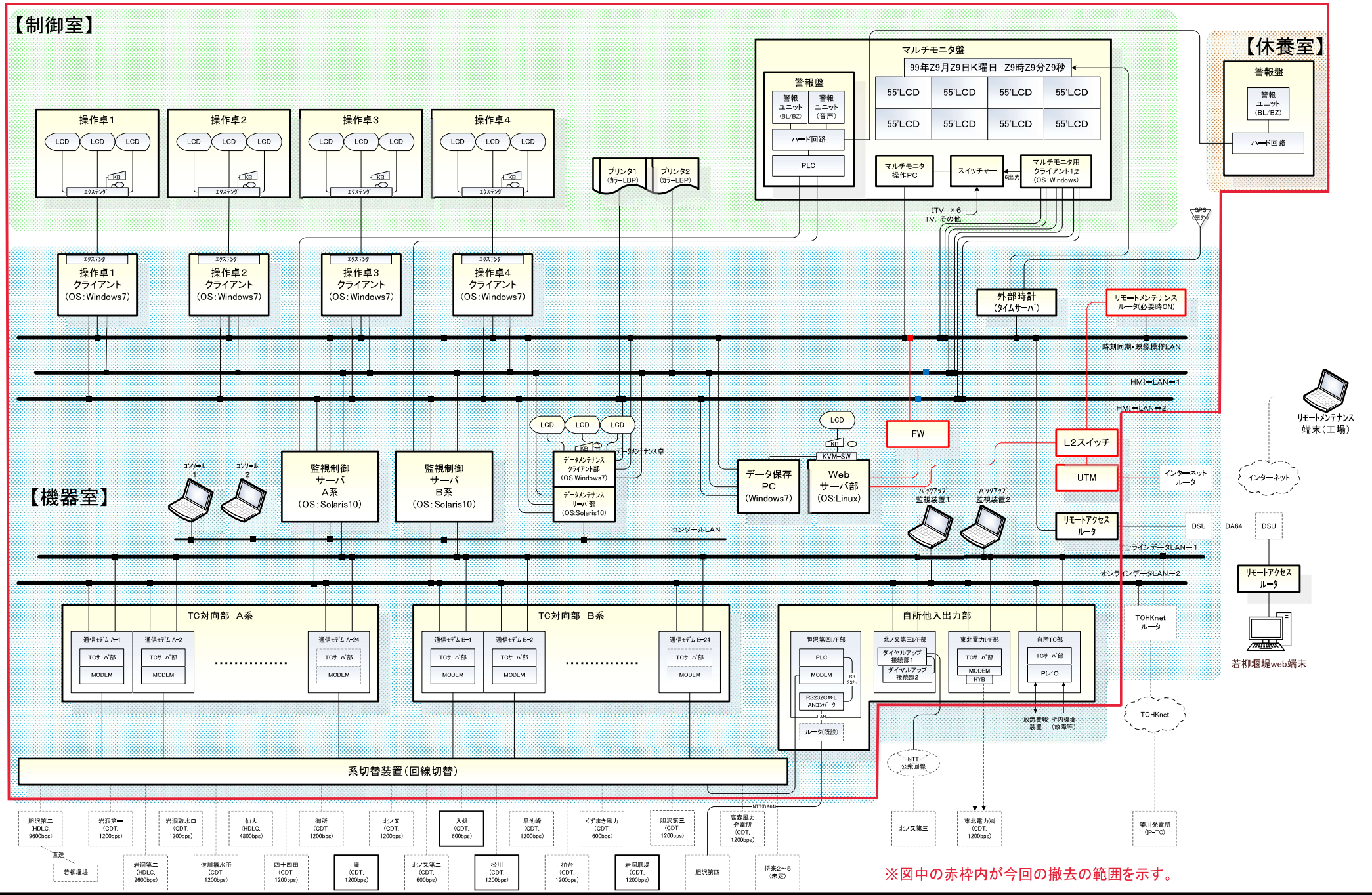

Revisions	
d)高森風力発電所追加 2017-06-06 杉山／斉藤	
c)胆沢第四I/F部構成修正 2014-11-20 杉山／鈴木	
f)webサーバインターネット接続に伴い機器追加他 2022-12-5 杉山／斉藤	
e)築川発電所追加(IP-TC) 2020-11-30 杉山／斉藤	

	Date	Name
Drawn	2013.3.29	杉山
Checked	2013.3.29	鈴木

Fuji Electric Co.,Ltd

Title: 図面番号8 既設システム構成図

Dwg.No. WA1536-K001

Ref

図面番号9

施設総合管理所　集中監視制御システム更新工事　新システム構成図
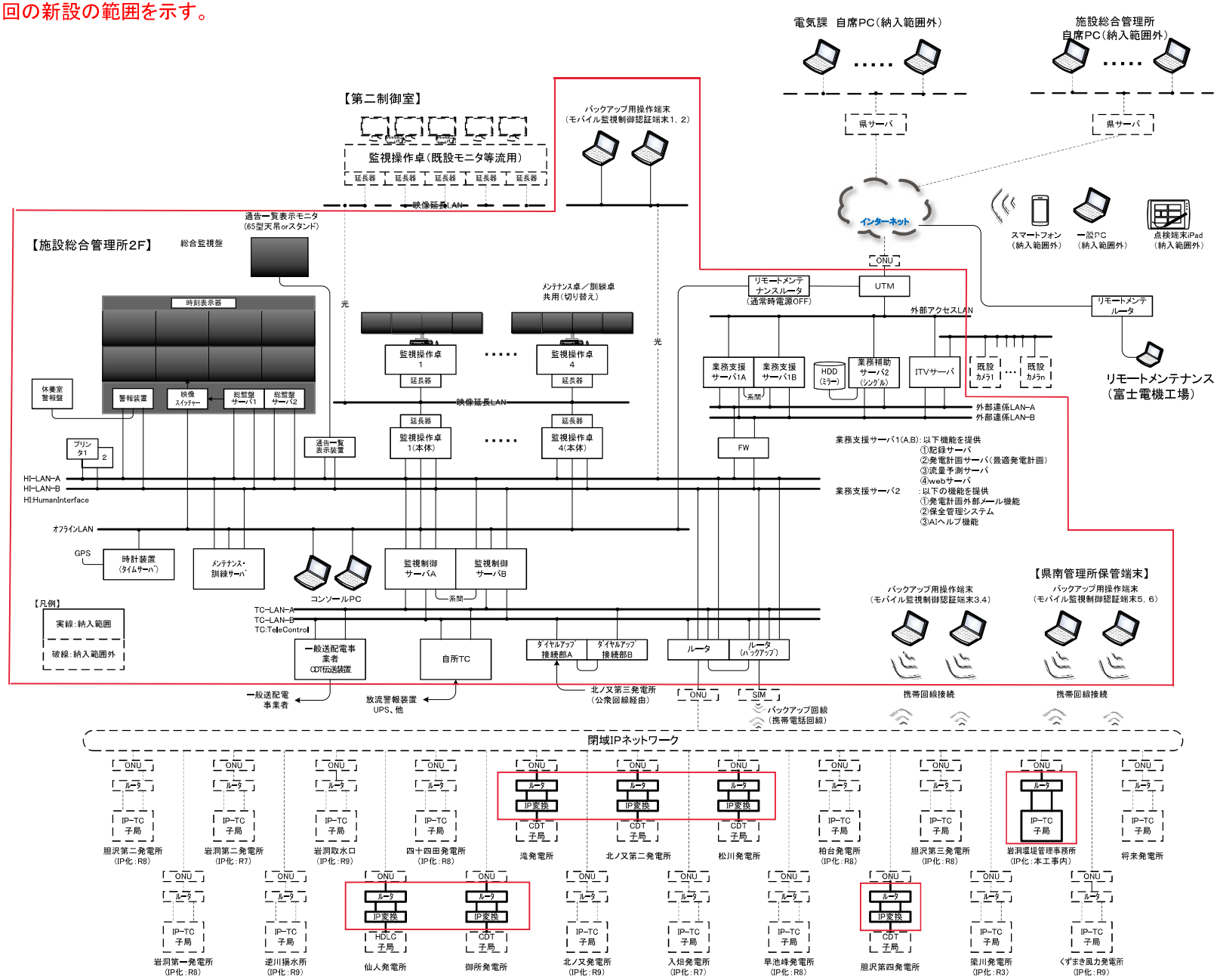
※図中の赤枠内が今回の新設の範囲を示す。